AKAI

PORTABLE CASSETTE PLAYER

POCKET TAPE



USER MANUAL

EN – ENGLISH

Please read the manual carefully before using this product!

AKAI

SAFETY INFORMATION:



To avoid possible hearing damage, limit listening time to high volumes!

While using the earphones take into consideration the following important points:

- Do not increase the volume so that you cannot hear what is around you
- Excessive sound pressured by wired earphones can cause hearing loss

Accessories:

- 1*USB Type-C charging cable
- 1*Wired earphones

Specifications:

Bluetooth IN/OUT functions
Bluetooth version: V5.4
Bluetooth channel emission power: 6dBm
Bluetooth frequency: 2.402 – 2.480GHz
Bluetooth working range: 10m
Lithium battery 3.7V 1200mAh
Power output: 1W
Built-in speaker no. & size: 1.77”/8 **Ω**, 1W
Charging input: DC 5V/1A
Charging time: 3 – 4 hours
Playing time: 7 hours (50% of its volume)
Type-C charging slot
Power saving mode: 15 minutes
Power source: 5V 1A
Power consumption: 5W
Frequency response: 100Hz – 6500Hz

AKAI

Operation instructions:

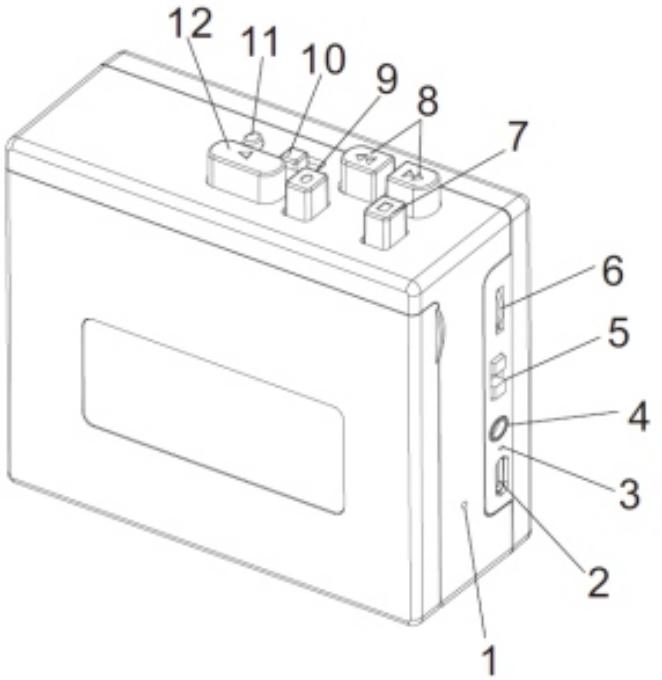

1. **MIC:** shall be used to record voice or music from another source, directly on the tape
2. **Type-C port**: for plug in the Type-C cable for charging the product
3. **Indicator light**: shall indicate the status of the product, whether it is during its charging or on pairing mode
4. **Headphone jack**: shall be used for plugging in the wired earphones provided
5. **Function button**: switch to choose from:
   - Main function: TAPE
   - Bluetooth OUT function: TX
   - Bluetooth IN function: RX
6. **Volume**: Roll right/left to adjust the volume's level
7. **Stop**: press to stop the tape
8. **FF/REW**: press to fast forward or rewind the tape
9. **Record**: can be used on anticlockwise playing only. When the cassette tape is playing anticlockwise, press the record button to start recording on the tape.
10. **Play mode:** slide this switch on the left side and auto reverse function will be activated. Slide the switch on the right side, the tape will stop when both sides finish

11. **DIR**: it will change the direction of the tape. If you want to play the other side of the tape without ejecting it, then you can use this button
12. **Play**: press this button to play a tape. In TX & RX mode, press this button to exit power saving mode.

Bluetooth IN Connection:

For using BT function, please slide the switch to RX position. You must search for AKAI POCKET TAPE on your device and make the connection.

Bluetooth OUT Connection:

In TAPE playback mode, slide to switch to TX position and cassette player will enter in BT OUT mode. For cassette player can make the connection with your speaker, please make sure it is in BT mode as well. Once paired, the music will be played through your speaker directly.

Charging the built-in lithium battery:

The cassette player has 3.7V built in rechargeable lithium battery. For its charging, connect the unit by using the provided USB -Type-C charging cable to an adaptor (not provided), and plug in the adaptor to an AC wall outlet. During its charging, the indicator light will turn red. Once the red light turns off, the device is fully charged, and the adaptor can be pulled out from the AC wall outlet. Full charging of the battery is made within 3 or four hours.

Warnings!

- Do not expose the battery to excessive heat such as strong sunlight or fire
- Do not charge the battery for more than 24 hours.
- Before using the product for the first time, you must charge the battery for at least 30 minutes but no longer than 24 hours.
- Make sure the device will be used with its rechargeable battery only.

AKAI

DISPOSAL OF ELECTRICAL AND ELECTRONIC EQUIPMENT



This symbol on the product or packaging means that the product should not be treated as household waste. Do not throw garbage at the end of its life, but take it to a collection center for recycling. in this way you will help to protect the environment and be able to prevent any negative consequences that it would have on the environment and human health.

To find your nearest collection center:

-Contact local authorities

- Access the website: www.mmediu.ro;

- Request additional information from the store where you purchased the product.

IMPORTER: SC INTERVISION TRADING-RO SRL

Street I.C Bratianu, no. 48-52, building A, floor. 5,

room 504-505, Pitesti City, Arges County, Romania

Postal code: 110121

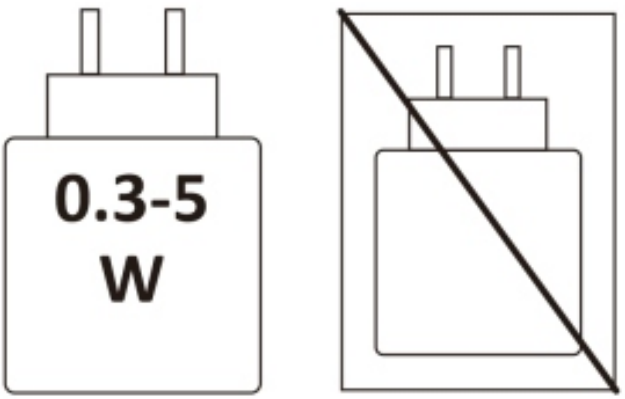

AKAI

EU DECLARATION OF CONFORMITY

Nr.INT 404

We, INTERVISION TRADING RO SRL, default importer (manufacturer), with registered office in Mosoaia Commune, Smeura Village, 8 Fagetului Alley, declare under sole responsibility that the following products:

Brand name: **AKAI**
Type: **PORTABLE CASSETTE PLAYER**
Descriptions: **POCKET TAPE**
Lot: **PT1026XXXX**

to which this declaration related is in conformity with the essential requirements of the following directives of the Council of the European Communities:

EUROPEAN COMMUNITY DIRECTIVE 2014/53/EU
EUROPEAN COMMUNITY DIRECTIVE 2014/30/EU
EUROPEAN COMMUNITY DIRECTIVE 2011/65/EU Amd 2015/863/EU
EUROPEAN REACH Regulation EC 1907/2006

The products are compliant with the following standards:

EN 62368-1:2020+A11:2020
EN 50663:2017
EN 62479:2010
EN 301489-1 V2.2.3:2019
EN 301489-17 V3.2.4:2020
EN 300328 V2.2.2:2019
EN 55032:2015+A1:2020
EN 55035:2017+A11:2020
IEC 62321-3-1:2013 ; IEC 62321-5:2013
IEC 62321-6:2015 ; IEC 62321-7-1:2015
IEC 62321-4:2013+AMD1:2017 ; IEC 62321-7-2:2017
IEC 62321-8:2017

Certificate of conformity issued based on the Certificates and test reports **EDG2503250269E00101C ; EDG2503250269E00201C ; EDG2503250269C00301C ; EDG2503250269C00401C ; EDG2503250269E00101R ; EDG2503250269E00204R ; EDG2503250269S00501R ; EDG2503250269E00202R ; EDG2503250269E00202R ; EDG2503250269C00301R and EDG2503250269C00401R by EMTEK (Dongguan) Co., Ltd. Room 111&112, Building 8, -1&2/F, Office Building 2, Zone A, Zhongda Marine Biotechnology Research and Developement Base, No.9, Xincheng Avenue, Songshan Lake High-Tech Industrial Developement Zone, Dongguan, Guangdong, China.**

Intervision Trading Ro SRL,



Signature: _____

Printed name and Position:

CIOBANU DORIN – GENERAL MANAGER

Date: 29th of September, 2026

Place: Pitesti, Romania

AKAI

CASETOFON PORTABIL

POCKET TAPE



MANUAL DE UTILIZARE

RO

Vă rugăm să citiţi cu atenție manualul înainte de a utiliza acest produs!

AKAI

INFORMAȚII DE SIGURANȚĂ:



Pentru a evita posibilele leziuni ale auzului, limitaţi timpul de ascultare la volume ridicate!

În timpul utilizării căștilor, țineţi cont de următoarele aspecte importante:

• Nu măriţi volumul în așa fel încât să nu mai puteți auzi ce se întâmplă în jurul dvs.

• Presiunea sonoră excesivă produsă de căștile cu fir poate provoca pierderea auzului

Accesorii:

• 1*Cablu de încărcare USB Type-C

• 1*Căști cu fir

Specificații:

Funcții Bluetooth IN/OUT
Versiune Bluetooth: V5.4
Puterea de emisie a canalului Bluetooth: 6dBm
Frecvență Bluetooth: 2.402 – 2.480 GHz
Distanță de funcționare Bluetooth: 10 m
Baterie litiu 3,7V 1200mAh
Putere de ieșire: 1W
Număr și dimensiune difuzor încorporat: 1,77”/8 Ω, 1W
Intrare încărcare: DC 5V/1A
Timp de încărcare: 3 – 4 ore
Durată de redare: 7 ore (la 50% volum)
Slot încărcare Type-C
Mod economisire energie: 15 minute
Sursă de alimentare: 5V 1A
Consum de energie: 5W
Răspuns în frecvență: 100Hz – 6500Hz

AKAI

Instrucțiuni de operare:

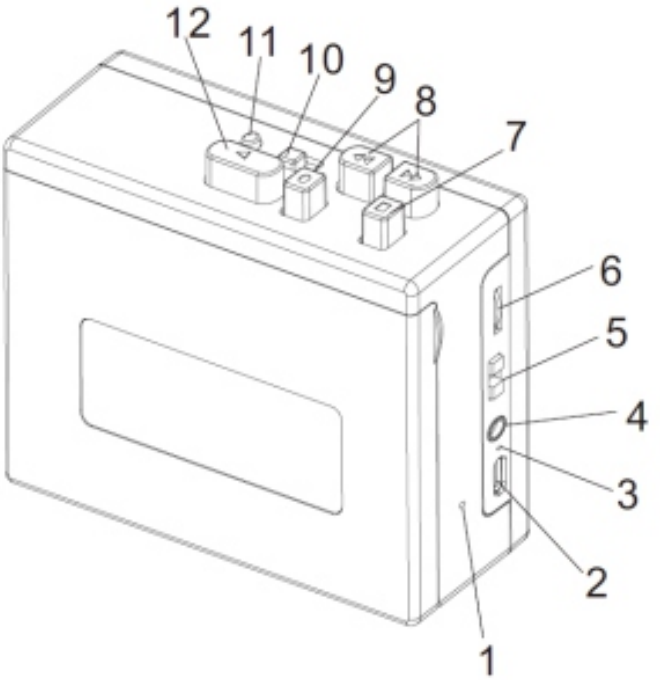

1. MIC: se folosește pentru înregistrarea vocii sau muzicii dintr-o altă sursă, direct pe casetă

2. Port Type-C: pentru conectarea cablului Type-C pentru încărcarea produsului

3. Indicator luminos: indică starea produsului, fie în timpul încărcării, fie în modul de asociere

4. Mufă pentru căști: pentru conectarea căștilor cu fir incluse

5. Buton funcție: comutator pentru alegerea dintre**:**

- Funcția principală: CASETĂ
- Funcția Bluetooth OUT: TX
- Funcția Bluetooth IN: RX

6. Volum: rotiţi spre dreapta/stânga pentru ajustarea nivelului volumului

7. Stop: apăsaţi pentru oprirea casetei

8. FF/REW: apăsaţi pentru derulare rapidă înainte sau înapoi a casetei

9. Înregistrare: poate fi folosită doar în modul de redare inversă (sens antiorar). Când caseta redă în sens antiorar, apăsaţi butonul de înregistrare pentru a începe înregistrarea pe casetă

10. Mod redare: glisaţi acest comutator pe partea stângă pentru activarea funcției auto reverse. Glisaţi comutatorul pe partea dreaptă pentru ca redarea să se oprească când ambele fețe ale casetei se termină.

11. DIR: schimbaţi direcția casetei. Dacă doriţi să redaţi cealaltă față a casetei fără a o scoate, folosiţi acest buton.
12. Redare: apăsaţi acest buton pentru a reda caseta. În modul TX & RX, apăsaţi acest buton pentru a ieși din modul de economisire a energiei.

Conexiune Bluetooth IN:

Pentru a utiliza funcția Bluetooth, glisaţi comutatorul pe poziția RX. Trebuie să căutaţi „AKAI POCKET TAPE” pe dispozitivul dvs. și să realizaţi conexiunea.

Conexiune Bluetooth OUT:

În modul de redare TAPE, glisaţi comutatorul pe poziția TX și casetofonul va intra în modul Bluetooth OUT. Pentru ca dispozitivul să se poată conecta la difuzorul dvs., asiguraţi-vă că și difuzorul este în modul Bluetooth. Odată asociate, muzica va fi redată direct prin difuzor.

Încărcarea bateriei litiu încorporate:

Casetofonul are o baterie litiu reîncărcabilă încorporată de 3,7V. Pentru încărcare, conectaţi aparatul folosind cablul USB Type-C furnizat la un adaptor (neinclus) și apoi conectaţi adaptorul la o priză de curent alternativ. În timpul încărcării, indicatorul luminos se va aprinde în roșu. Când lumina roșie se stinge, dispozitivul este complet încărcat, iar adaptorul poate fi deconectat de la priză. Încărcarea completă a bateriei durează între 3 și 4 ore.

Atenționări!

- Nu expuneţi bateria la căldură excesivă, cum ar fi lumina puternică a soarelui sau foc.
- Nu încărcaţi bateria mai mult de 24 de ore.
- Înainte de prima utilizare, trebuie să încărcaţi bateria cel puțin 30 de minute, dar nu mai mult de 24 de ore.
- Asiguraţi-vă că dispozitivul este utilizat doar cu bateria sa reîncărcabilă.

AKAI

NOTĂ: Garanția nu se extinde asupra consumabilelor care însoțesc produsul principal, precum acumulatorul sau bateria, doar dacă acestea nu sunt conforme la prima despachetare/utilizare a produsului.
Pentru acumulator/baterie, perioada de garanție este de 6 luni

ELIMINAREA ECHIPAMENTELOR ELECTRICE ȘI ELECTRONICE



Acest simbol de pe produs sau de pe ambalaj înseamnă că produsul nu trebuie tratat ca deșeu menajer. Nu îl aruncați în gunoiul menajer la finalul duratei sale de viață, ci duceți-l la un centru de colectare pentru reciclare. În acest fel veți contribui la protejarea mediului și veți putea preveni orice consecințe negative pe care le-ar avea asupra mediului și sănătății umane.

Pentru a găsi cel mai apropiat centru de colectare:

- Contactați autoritățile locale
- Accesați site-ul web www.mmediu.ro
- Solicitați informații suplimentare de la magazinul de unde ați cumpărat produsul.

IMPORTATOR: INTERVISION TRADING RO SRL
Str. I.C.Bratianu, 48-52, corp A, etaj. 5,
camera 504-505, oras Pitesti, judet Arges, Romania
Cod postal: 110121

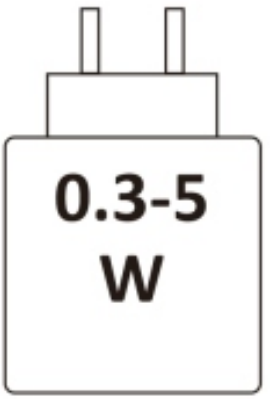

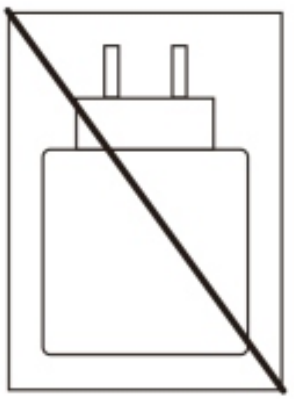

AKAI

DECLARATIE DE CONFORMITATE UE

Nr.INT 404

Noi, Intervision Trading-RO SRL, avand sediul social in Com.Mosoaia, Sat. Smeura, Aleea Fagetului, Nr.8, Jud.Arges, in calitate de reprezentant autorizat al marcii AKAI, implicit importator (producator) declaram pe propria raspundere ca:

Marca: **AKAI**
Model: **CASETOFON PORTABIL**
Descriere: **POCKET TAPE**
Lot: **PT1026XXXX**

la care se refera aceasta declaratie, respecta cerintele de protectie cuprinse in urmatoarele documente normative :

EUROPEAN COMMUNITY DIRECTIVE 2014/53/EU
EUROPEAN COMMUNITY DIRECTIVE 2014/30/EU
EUROPEAN COMMUNITY DIRECTIVE 2011/65/EU Amd 2015/863/EU
EUROPEAN REACH Regulation EC 1907/2006

fiind in conformitate cu urmatoarele standarde si norme de siguranta:

EN 62368-1:2020+A11:2020
EN 50663:2017
EN 62479:2010
EN 301489-1 V2.2.3:2019
EN 301489-17 V3.2.4:2020
EN 300328 V2.2.2:2019
EN 55032:2015+A1:2020
EN 55035:2017+A11:2020
IEC 62321-3-1:2013 ; IEC 62321-5:2013
IEC 62321-6:2015 ; IEC 62321-7-1:2015
IEC 62321-4:2013+AMD1:2017 ; IEC 62321-7-2:2017
IEC 62321-8:2017

Certificat de conformitate eliberat in baza certificatelor si rapoartelor de teste **EDG2503250269E00101C ; EDG2503250269E00201C ; EDG2503250269C00301C ; EDG2503250269C00401C ; EDG2503250269E00101R ; EDG2503250269E00204R ; EDG2503250269S00501R ; EDG2503250269E00202R ; EDG2503250269E00202R ; EDG2503250269C00301R si EDG2503250269C00401R ale EMTEK (Dongguan) Co., Ltd. Room 111&112, Building 8, -1&2/F, Office Building 2, Zone A, Zhongda Marine Biotechnology Research and Developement Base, No.9, Xincheng Avenue, Songshan Lake High-Tech Industrial Developement Zone, Dongguan, Guangdong, China.**

Intervision Trading Ro SRL,



Semnatura: _____

Numele si functia: CIOBANU DORIN – DIRECTOR

Data: 29 Septembrie, 2026

Locul: Pitesti, Romania

AKAI

ΦΟΡΗΤΟ ΚΑΣΕΤΟΦΩΝΟ ΤΣΕΠΗΣ



ΟΔΗΓΙΕΣ ΧΡΗΣΗΣ

ΕΛ – ΕΛΛΗΝΙΚΑ

Διαβάστε προσεκτικά τις οδηγίες χρήσης πριν χρησιμοποιήσετε αυτό το προϊόν!

AKAI

ΠΛΗΡΟΦΟΡΙΕΣ ΑΣΦΑΛΕΙΑΣ:



Για να αποφύγετε πιθανή βλάβη στην ακοή, περιορίστε τον χρόνο ακρόασης σε υψηλή ένταση!

Κατά τη χρήση των ακουστικών, λάβετε υπόψη τα ακόλουθα σημαντικά σημεία:

- Μην αυξάνετε την ένταση του ήχου για να μπορείτε να ακούτε τι συμβαίνει γύρω σας.
- Η υπερβολική πίεση ήχου από τα ενσύρματα ακουστικά μπορεί να προκαλέσει απώλεια ακοής.

Περιεχόμενα συσκευασίας:

- 1*USB Type-C καλώδιο φόρτισης
- 1* Ενσύρματα ακουστικά

Προδιαγραφές:

Λειτουργίες Bluetooth IN/OUT
Έκδοση Bluetooth: V5.4
Ισχύς εκπομπής καναλιού Bluetooth: 6dBm
Συχνότητα Bluetooth: 2.402 – 2.480GHz
Εμβέλεια λειτουργίας Bluetooth: 10 μέτρα
Μπαταρία λιθίου 3.7V 1200mAh
Ισχύς εξόδου: 1W
Αριθμός και μέγεθος ενσωματωμένου ηχείου: 1.77”/8Ω, 1W
Είσοδος φόρτισης: DC 5V/1A
Χρόνος φόρτισης: 3 – 4 ώρες
Χρόνος αναπαραγωγής: 7 ώρες (50% της έντασης)
Υποδοχή φόρτισης Type-C
Λειτουργία εξοικονόμησης ενέργειας: 15 λεπτά
Πηγή τροφοδοσίας: 5V 1A
Κατανάλωση ενέργειας: 5W
Απόκριση συχνότητας: 100Hz – 6500Hz

AKAI

Οδηγίες λειτουργίας:

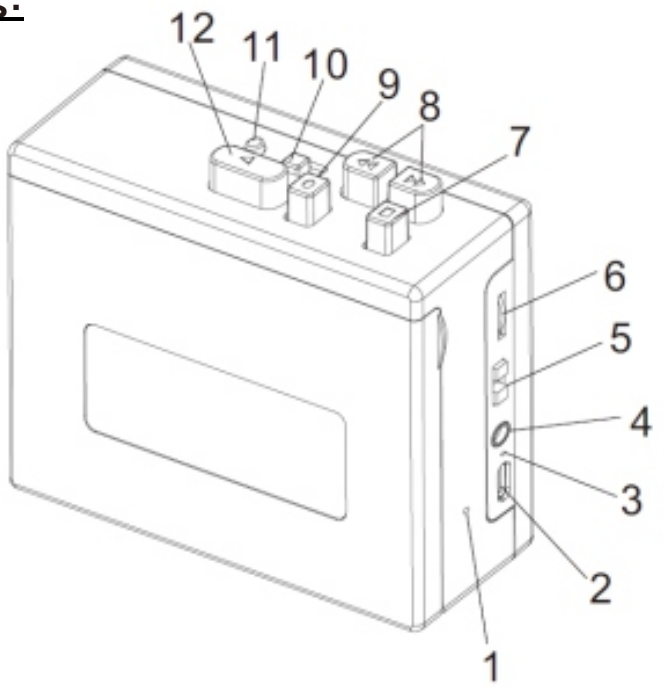

1. **MIC:** θα χρησιμοποιηθεί για την εγγραφή φωνής ή μουσικής από άλλη πηγή, απευθείας στην κασέτα.
2. **Type-C θύρα:** για να συνδέσετε το καλώδιο Type-C για τη φόρτιση του προϊόντος.
3. **Ενδεικτική λυχνία:** θα υποδεικνύει την κατάσταση του προϊόντος, είτε κατά τη διάρκεια της φόρτισής του, είτε σε λειτουργία σύζευξης.
4. **Υποδοχή ακουστικών:** θα χρησιμοποιηθεί για τη σύνδεση των παρεχόμενων ενσύρματων ακουστικών.
5. **Κουμπί λειτουργίας:** επιλέξτε από:
    - Κύρια λειτουργία: ΚΑΣΕΤΑ
    - Λειτουργία Bluetooth OUT: TX
    - Λειτουργία Bluetooth IN: RX
6. **Ένταση ήχου:** Κυλήστε δεξιά/αριστερά για να ρυθμίσετε την ένταση του ήχου.
7. **Stop:** πατήστε για να σταματήσετε το κασετόφωνο
8. **FF/REW:** πατήστε για γρήγορη μετάβαση (fast forward) ή επαναφορά (rewind) της κασέτας
9. **Record:** μπορεί να χρησιμοποιηθεί μόνο για αναπαραγωγή αριστερόστροφα. Όταν η κασέτα αναπαράγεται αριστερόστροφα, πατήστε το κουμπί εγγραφής για να ξεκινήσετε την εγγραφή στην κασέτα.
10. **Λειτουργία αναπαραγωγής:** Σύρετε αυτόν τον διακόπτη στην αριστερή πλευρά και θα ενεργοποιηθεί η λειτουργία αυτόματης αντιστροφής. Σύρετε τον διακόπτη στη δεξιά πλευρά και η κασέτα θα σταματήσει όταν τελειώσουν και οι δύο πλευρές.

11. **DIR:** Θα αλλάξει την κατεύθυνση της κασέτας. Αν θέλετε να αναπαράγετε την άλλη πλευρά της κασέτας χωρίς να την αφαιρέσετε, τότε μπορείτε να χρησιμοποιήσετε αυτό το κουμπί.
12. **Play:** Πατήστε αυτό το κουμπί για να αναπαράγετε μια κασέτα. Στη λειτουργία TX & RX, πατήστε αυτό το κουμπί για να βγείτε από τη λειτουργία εξοικονόμησης ενέργειας.

Λειτουργία Bluetooth IN:

Για να χρησιμοποιήσετε τη λειτουργία BT, σύρετε τον διακόπτη στη θέση RX. Πρέπει να αναζητήσετε το AKAI POCKET TAPE στη συσκευή σας και να πραγματοποιήσετε τη σύνδεση.

Λειτουργία Bluetooth OUT:

Στη λειτουργία αναπαραγωγής κασέτας - TAPE, σύρετε για να μεταβείτε στη θέση TX και το κασετόφωνο θα εισέλθει σε λειτουργία BT OUT. Για να μπορέσετε να συνδέσετε το κασετόφωνο με το ηχείο σας, βεβαιωθείτε ότι βρίσκεται και αυτό σε λειτουργία BT. Μόλις γίνει η σύζευξη, η μουσική θα αναπαράγεται απευθείας μέσω του ηχείου σας.

Φόρτιση της ενσωματωμένης μπαταρίας λιθίου:

Το κασετόφωνο διαθέτει ενσωματωμένη επαναφορτιζόμενη μπαταρία λιθίου 3,7V. Για τη φόρτισή του, συνδέστε το κασετόφωνο χρησιμοποιώντας το παρεχόμενο καλώδιο φόρτισης USB-Type-C σε έναν αντάπτορα (δεν παρέχεται) και συνδέστε τον αντάπτορα σε μια πρίζα AC. Κατά τη διάρκεια της φόρτισης, η ενδεικτική λυχνία θα γίνει κόκκινη. Μόλις σβήσει η κόκκινη λυχνία, η συσκευή έχει φορτιστεί πλήρως και ο αντάπτορας μπορεί να αφαιρεθεί από την πρίζα AC. Η πλήρης φόρτιση της μπαταρίας πραγματοποιείται εντός 3 ή 4 ωρών.

Προειδοποιήσεις!

- Μην εκθέτετε την μπαταρία σε υπερβολική θερμότητα, όπως έντονο ηλιακό φως ή φωτιά.
- Μην φορτίζετε την μπαταρία για περισσότερο από 24 ώρες.
- Πριν χρησιμοποιήσετε το προϊόν για πρώτη φορά, πρέπει να φορτίσετε την μπαταρία για τουλάχιστον 30 λεπτά, αλλά όχι περισσότερο από 24 ώρες.
- Βεβαιωθείτε ότι η συσκευή θα χρησιμοποιηθεί μόνο με την επαναφορτιζόμενη μπαταρία της.

AKAI

ΑΠΟΡΡΙΨΗ ΗΛΕΚΤΡΙΚΟΥ ΚΑΙ ΗΛΕΚΤΡΟΝΙΚΟΥ ΕΞΟΠΛΙΣΜΟΥ



Αυτό το σύμβολο στο προϊόν ή στη συσκευασία σημαίνει ότι το προϊόν δεν πρέπει να αντιμετωπίζεται ως οικιακό απόβλητο. Μην πετάτε σκουπίδια στο τέλος της ζωής του, αλλά μεταφέρετέ τα σε ένα κέντρο συλλογής για ανακύκλωση. Με αυτόν τον τρόπο θα συμβάλετε στην προστασία του περιβάλλοντος και θα είστε σε θέση να αποτρέψετε τυχόν αρνητικές συνέπειες που θα μπορούσαν να έχουν για το περιβάλλον και την ανθρώπινη υγεία.

Για να βρείτε το πλησιέστερο κέντρο συλλογής:
- Επικοινωνήστε με τις τοπικές αρχές.
- Επισκεφθείτε τον ιστότοπο: https://www.soundstar.gr/
- Ζητήστε πρόσθετες πληροφορίες από το κατάστημα από το οποίο αγοράσατε το προϊόν.

ΕΙΣΑΓΩΓΕΑΣ: SC INTERVISION TRADING-RO SRL
Street I.C Bratianu, no. 48-52, building A, floor. 5,
room 504-505, Pitesti City, Arges County, Romania
Postal code: 110121
ΔΙΑΝΟΜΕΑΣ ΓΙΑ ΤΗΝ ΕΛΛΑΔΑ
SOUNDSTAR
Μ. ΧΑΤΖΗΚΥΡΙΑΚΙΔΗΣ – Σ. ΤΟΥΛΗΣ & ΣΙΑ ΟΕ
Νίκου Ξυλούρη 14, 56429 Νέα Ευκαρπία, Θεσσαλονίκη
ΤΗΛ. 0030 2310 689333-7 / FAX 0030 2310 689338
www.soundstar.gr

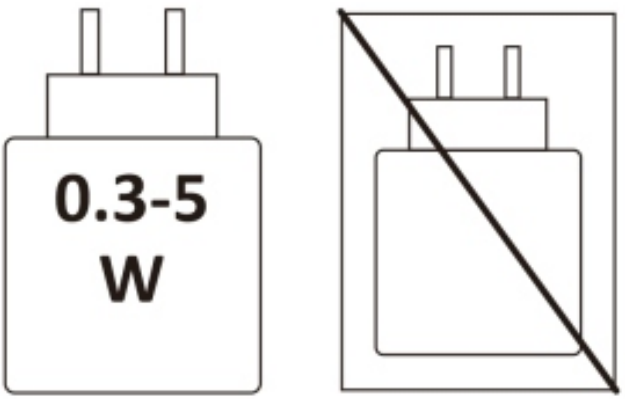

AKAI

ПРЕНОСИМ ПЛЕЪР ЗА АУДИОКАСЕТИ ЗА ДЖОБ



РЪКОВОДСТВО ЗА ЕКСПЛОАТАЦИЯ

BG- БЪЛГАРСКИ ЕЗИК

Моля, прочетете внимателно ръководството, преди да използвате този продукт!

AKAI

ИНФОРМАЦИЯ ЗА БЕЗОПАСНОСТ:



За да избегнете възможни увреждания на слуха, ограничете времето за слушане на високи нива на звука!

По време на използване на слушалките имайте предвид следните важни неща:

• Не увеличавайте звука толкова, че да не чувате какво се случва около вас

• Прекомерното звуково налягане от жичните слушалки може да доведе до загуба на слуха

Аксесоари:

• 1* USB Type-C кабел за зареждане
• 1* Слушалки с кабел

Технически характеристики:

Bluetooth функции: вход (IN) / изход (OUT)
Версия Bluetooth: V5.4
Мощност на предаване на Bluetooth канал: 6dBm
Bluetooth честота: 2.402 – 2.480 GHz
Обхват на работа Bluetooth: 10 м
Литиева батерия 3,7V 1200mAh
Изходна мощност: 1W
Брой и размер на вградения високоговорител: 1,77”/8Ω, 1W
Вход за зареждане: DC 5V/1A
Време за зареждане: 3 – 4 часа
Време на възпроизвеждане: 7 часа (при 50% от звука)
Type-C порт за зареждане
Режим на пестене на енергия: 15 минути
Захранване: 5V 1A
Консумация на енергия: 5W
Честотен обхват: 100Hz – 6500Hz

Инструкции за експлоатация:

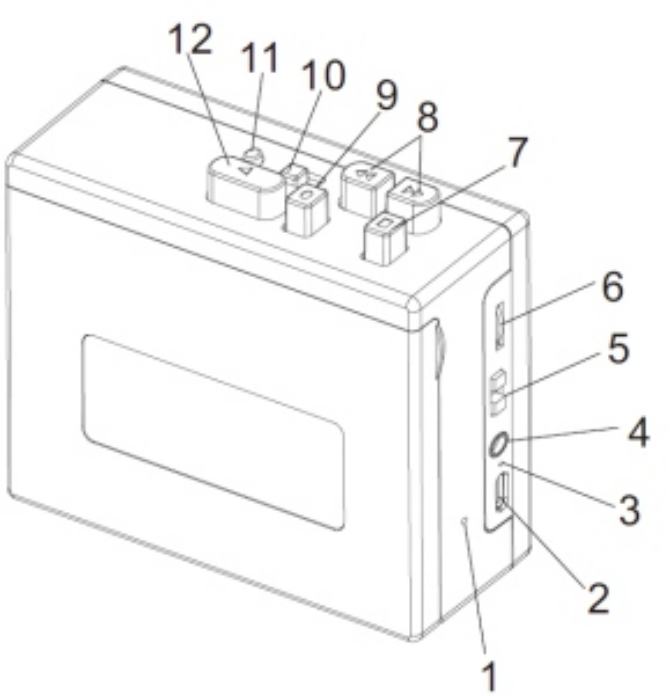

1. Микрофон (MIC): Използва се за запис или музика от друг източник директно върху касетата
2. Type-C порт: За свързване на Type-C кабела за зареждане на продукта
3. Индикаторна лампа: Показва състоянието на продукта по време на зареждане или в режим на свързване
4. Слушалков жак: За свързване на включените слушалки с кабел
5. Бутон за функция: Превключвател за избор между:
- o Основна функция: КАСЕТА
- o Bluetooth OUT функция: TX
- o Bluetooth IN функция: RX

6. Регулатор на звука: Завъртете надясно/наляво за настройка на нивото на звука
7. Стоп: Натиснете за спиране на касетата
8. FF/REW: Натиснете за бързо превъртане напред или назад на касетата
9. Запис: Може да се използва само при обратно въртене (в посока, обратна на часовниковата стрелка). Когато касетата се върти обратно, натиснете бутона за запис, за да започнете запис върху касетата
10. Режим на възпроизвеждане: Плъзнете този превключвател наляво, за да активирате функцията автообрат (auto-reverse). Плъзнете го надясно, за да спрете възпроизвеждането след приключване на двете страни на касетата

AKAI

11. DIR: Променя посоката на касетата. Ако искате да пуснете другата страна на касетата без да я изваждате, използвайте този бутон
12. Възпроизвеждане: Натиснете този бутон, за да пуснете касетата. В режим TX & RX натиснете бутона, за да излезете от режим на пестене на енергия

Bluetooth връзка IN:

За да използвате Bluetooth функцията, плъзнете превключвателя в позиция RX. Трябва да потърсите „AKAI POCKET TAPE" на вашето устройство и да осъществите връзка.

Bluetooth връзка OUT:

В режим на възпроизвеждане на КАСЕТА плъзнете превключвателя в позиция TX и касетофонът ще влезе в режим Bluetooth OUT. За да може касетофонът да се свърже с вашия говорител, уверете се, че и говорителят е в Bluetooth режим. След като устройствата се сдвоят, музиката ще се възпроизвежда директно през говорителя.

Зареждане на вградена литиева батерия:

Касетофонът има вградена презареждаща се литиева батерия 3,7V. За зареждане свържете устройството с предоставения USB Type-C кабел към адаптер (не е включен) и включете адаптера в електрически контакт. По време на зареждане индикаторът ще светне в червено. Когато червената светлина изгасне, устройството е напълно заредено и адаптерът може да бъде изключен от контакта. Пълното зареждане на батерията отнема от 3 до 4 часа.

Предупреждения!

- Не излагайте батерията на прекомерна топлина, като силна слънчева светлина или огън
- Не зареждайте батерията повече от 24 часа
- Преди първата употреба заредете батерията поне за 30 минути, но не повече от 24 часа
- Уверете се, че устройството се използва само с вградената презареждаща се батерия

AKAI

ИЗХВЪРЛЯНЕ НА ЕЛЕКТРИЧЕСКО И ЕЛЕКТРОННО ОБОРУДВАНЕ



Този символ върху продукта или върху опаковката означава, че продуктът не трябва да се третира като обикновен битов отпадък. В края на експлоатационния му период не го изхвърляйте заедно с битовите отпадъци, а го занесете в пункт за събиране на отпадъци за рециклиране. Това ще спомогне за опазването на околната среда и ще предотврати всякакви отрицателни последици за околната среда и човешкото здраве.

За да намерите най-близкия център за събиране на отпадъци:

- Се свържете с местните власти
- Посетете уебсайта http://www.damtn.government.bg
- Поискайте допълнителна информация от магазина, в който сте закупили продукта.

ВНОСИТЕЛ: SC INTERVISION TRADING-RO SRL

Bld. I.C Brătianu, nr. 48-52, corp A, etaj 5,
camera 504-505, oras Pitesti, judet Arges, Romania
Пощенски код: 110121

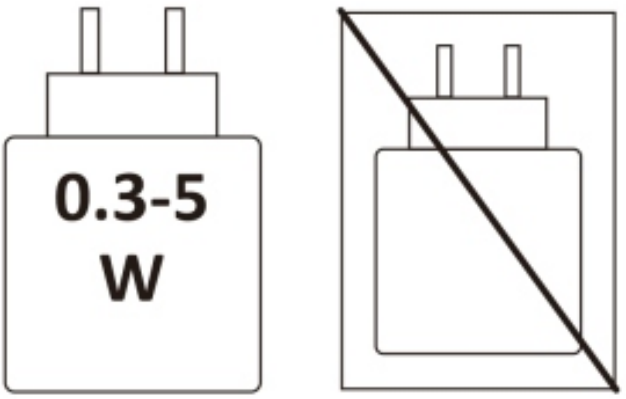

AKAI

HORDOZHATÓ KAZETTÁS MAGNÓ
POCKET TAPE



HASZNÁLATI ÚTMUTATÓ

HU-MAGYAR

Kérjük,atermékhasználatael ttfigyelmesenolvassákelahasználatiútmutatót!

AKAI

BIZTONSÁGI INFORMÁCIÓK:



A lehetséges halláskárosodás elkerülése érdekében korlátozzák a magas hangerőn történő zenehallgatás időtartamát!

Fejhallgató használata közben vegyék figyelembe az alábbi fontos szempontokat:

• Ne növeljék a hangerőt olyan mértékben, hogy ne hallják a környezetükben zajló eseményeket.

• A vezetékes fejhallgató által keltett túlzott hangnyomás halláskárosodást okozhat.

Tartozékok:

• 1 × USB Type-C töltőkábel

• 1 × Vezetékes fejhallgató

Műszaki adatok:

Bluetooth IN/OUT funkciók
Bluetooth verzió: V5.4
Bluetooth csatorna kimenő teljesítmény: 6 dBm
Bluetooth frekvencia: 2,402 – 2,480 GHz
Bluetooth hatótávolság: 10 m
3,7 V 1200 mAh lítium akkumulátor
Kimeneti teljesítmény: 1 W
Beépített hangszóró száma és mérete: 1,77” / 8 Ω, 1 W
Töltési bemenet: DC 5 V / 1 A
Töltési idő: 3 – 4 óra
Lejátszási idő: 7 óra (50% hangerőn)
Type-C töltőcsatlakozó
Energiatakarékos mód: 15 perc
Tápellátás: 5 V 1 A
Teljesítményfelvétel: 5 W
Frekvenciaátvitel: 100 Hz – 6500 Hz

AKAI

Kezelési útmutató:

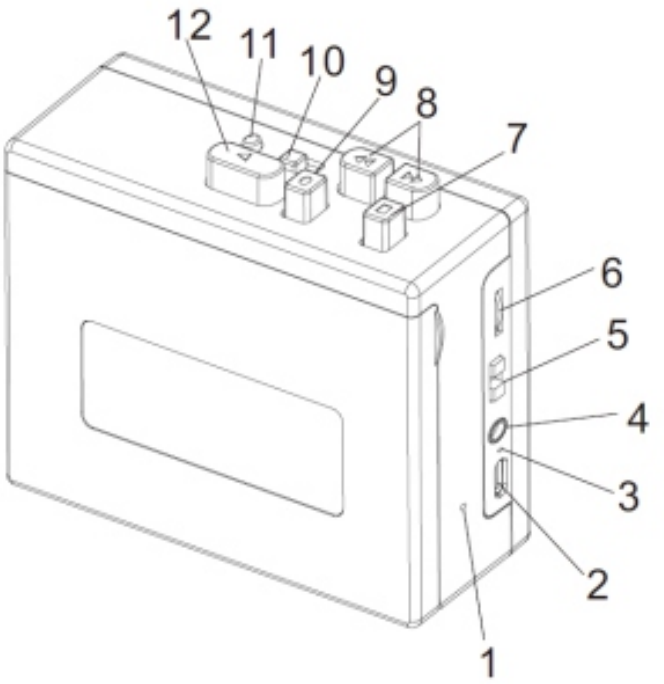

1. MIC: hang vagy más forrásból származó zene közvetlen kazettára történő rögzítésére szolgál.
2. Type-C Port: a Type-C kábel csatlakoztatására a készülék töltéséhez.
3. Jelzőfény: a készülék állapotát jelzi töltés közben vagy párosítási módban.
4. Fejhallgató-csatlakozó: a mellékelt vezetékes fejhallgató csatlakoztatására.
5. Funkciógomb: kapcsoló az alábbi üzemmódok kiválasztásához:

- Fő funkció: KAZETTA
- Bluetooth OUT funkció: TX
- Bluetooth IN funkció: RX

6. Hangerő: forgassák jobbra/balra a hangerő beállításához.
7. Stop: nyomják meg a kazetta leállításához.
8. FF/REW: nyomják meg a kazetta gyors előre- vagy visszatekeréséhez.
9. Felvétel: csak fordított lejátszási módban (az óramutató járásával ellentétes irányban) használható. Amikor a kazetta ebben az irányban játszik le, nyomják meg a felvétel gombot a rögzítés megkezdéséhez.
10. Lejátszási mód: csúsztassák a kapcsolót bal oldalra az auto-reverse funkció aktiválásához. Csúsztassák jobbra, hogy a lejátszás megálljon, amikor a kazetta mindkét oldala befejeződik.

11. DIR: a kazetta lejátszási irányának megváltoztatására. Ha a kazetta kivétele nélkül szeretnék a másik oldalt lejátszani, használják ezt a gombot.
12. Lejátszás: nyomják meg a kazetta lejátszásához. TX és RX módban nyomják meg a gombot az energiatakarékos módból való kilépéshez.

Bluetooth IN csatlakozás:

A Bluetooth funkció használatához csúsztassák a kapcsolót RX állásba. A készülékükön keressék meg az „AKAI POCKET TAPE” eszközt, majd hozzák létre a kapcsolatot.

Bluetooth OUT csatlakozás:

TAPE lejátszási módban csúsztassák a kapcsolót TX állásba, ekkor a kazettás magnó Bluetooth OUT módba lép. A csatlakozáshoz győződjenek meg arról, hogy a hangszóró is Bluetooth módban van. A párosítást követően a zene közvetlenül a hangszórón keresztül szólal meg.

A beépített lítium akkumulátor töltése:

A kazettás magnó beépített, 3,7 V-os újratölthető lítium akkumulátorral rendelkezik.
A töltéshez csatlakoztassák a készüléket a mellékelt USB Type-C kábel segítségével egy adapterhez (nem tartozék), majd az adaptert dugják be egy váltóáramú hálózati aljzatba. Töltés közben a jelzőfény pirosan világít. Amikor a piros fény kialszik, a készülék teljesen feltöltődött, és az adapter kihúzható a hálózati aljzatból. A teljes feltöltés 3–4 órát vesz igénybe.

Figyelmeztetések!

- Ne tegyék ki az akkumulátort túlzott hőhatásnak, például erős napfénynek vagy tűznek.
- Ne töltsék az akkumulátort 24 óránál hosszabb ideig.
- Az első használat előtt az akkumulátort legalább 30 percig, de legfeljebb 24 órán át kell tölteni.
- Győződjenek meg arról, hogy a készüléket kizárólag a saját újratölthető akkumulátorával használják.

AKAI

ELEKTROMOS ÉS ELEKTRONIKUS BERENDEZÉSEK ÁRTALMATLANÍTÁSA



A terméken vagy annak csomagolásán található jelzés azt jelenti, hogy a termék nem kezelhető háztartási hulladékként. Élettartama végén ne dobja a háztartási hulladékba, hanem vigye el egy kijelölt gyűjtőhelyre újrahasznosítás céljából. Ezzel hozzájárul a környezet védelméhez, és segít megelőzni a környezetre és az emberi egészségre gyakorolt esetleges káros hatásokat:

- Vegye fel a kapcsolatot a helyi hatóságokkal.
- Látogasson el a http://www.ktvktvf.zoldhatosag.hu weboldalra.
- Kérjen további tájékoztatást attól az üzlettől, ahol a terméket vásárolta.

IMPORTŐR/GYÁRTÓ: SC INTERVISION TRADING-RO SRL
I.C. Brătianu utca 48–52., A épület, 5. emelet
504–505. iroda
Pitești, Argeș megye
RomániaIrányítószám: 110121
www.akai.com.ro; Tel:+ 40 248 22 35 60

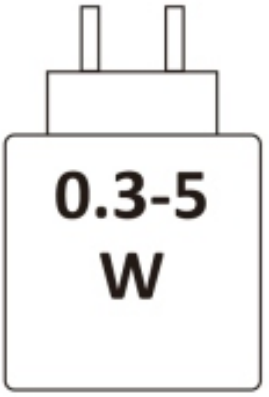

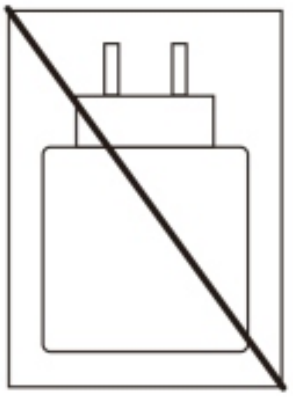

AKAI

PRZENOŚNY ODTWARZACZ KASET KIESZONKOWY



INSTRUKCJA OBSŁUGI

PL – POLSKI

Prosimy o uważne przeczytanie instrukcji przed użyciem tego produktu!

AKAI

Informacje dotyczące bezpieczeństwa:



Aby uniknąć możliwych uszkodze słuchu, ograniczcie Państwo czas słuchania przy wysokim poziomie głośności.

Podczas korzystania ze słuchawek zwróćcie Pa stwo uwagę na następujące ważne kwestie:

• Nie zwiększajcie Pa stwo głośności do poziomu, przy którym nie słychać otoczenia.

• Nadmierne natężenie dźwięku generowane przez słuchawki przewodowe może prowadzić do utraty słuchu

Akcesoria:

- 1*Przewód ładujący USB Type-C
- 1*Słuchawki przewodowe

Specyfikacje:

Funkcje Bluetooth IN/OUT
Wersja Bluetooth: V5.4
Moc emisji kanału Bluetooth: 6dBm
Częstotliwość Bluetooth: 2,402 – 2,480 GHz
Zasięg działania Bluetooth: 10 m
Bateria litowa 3,7V 1200mAh
Moc wyjściowa: 1W
Liczba i rozmiar wbudowanego głośnika: 1,77”/8Ω, 1W
Wejście ładowania: DC 5V/1A
Czas ładowania: 3 – 4 godziny
Czas odtwarzania: 7 godzin (przy 50% głośności)
Gniazdo ładowania Type-C
Tryb oszczędzania energii: 15 minut
Zródło zasilania: 5V 1A
Zużycie energii: 5W
Pasmo przenoszenia: 100Hz – 6500Hz

AKAI

Instrukcje obsługi:

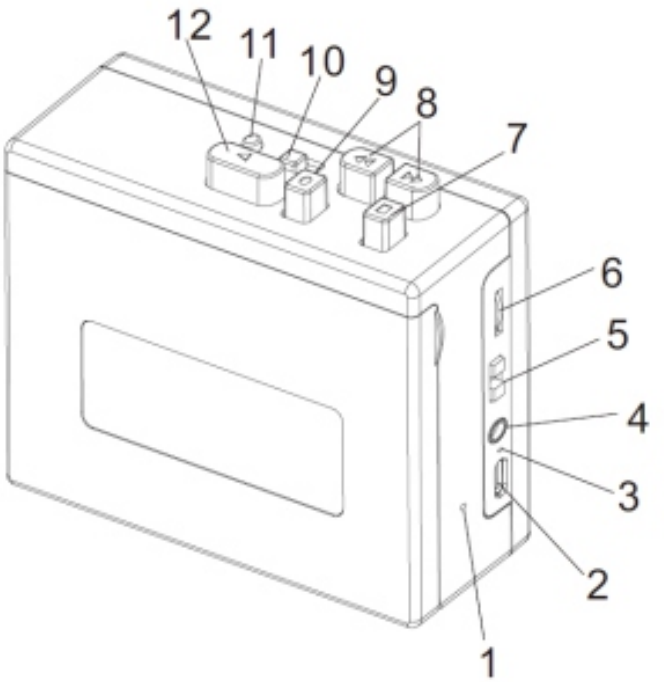

1. MIC: służy do nagrywania głosu lub muzyki z innego źródła bezpośrednio na taśmę.

2. Port Type-C: do podłączenia kabla Type-C w celu ładowania urządzenia.

3. Wskaźnik świetlny: wskazuje stan urządzenia podczas ładowania lub w trybie parowania.

4. Gniazdo słuchawkowe: do podłączenia dołączonych słuchawek przewodowych.

5. Przycisk funkcji: przełącznik do wyboru spośród:

- Główna funkcja: KASETA
- Funkcja Bluetooth OUT: TX
- Funkcja Bluetooth IN: RX

6. Regulacja głośności: obracajcie Państwo w prawo lub w lewo, aby dostosować poziom głośności.

7. Stop: naciśnijcie Państwo, aby zatrzymać taśmę.

8. FF/REW: naciśnijcie Państwo, aby przewinąć taśmę do przodu lub do tyłu.

9. Nagrywanie: można używać tylko podczas odtwarzania wstecznego (przeciwnie do ruchu wskazówek zegara). Gdy taśma odtwarzana jest wstecz, naciśnijcie Państwo przycisk nagrywania, aby rozpocząć rejestrowanie na taśmie.

10. Tryb odtwarzania: przesuńcie państwo przełącznik na lewą stronę, aby aktywować funkcję automatycznego przewijania (auto-reverse). Przesuńcie na prawą stronę, aby zatrzymać odtwarzanie po zakończeniu obu stron taśmy.

11. DIR: zmienia kierunek taśmy. Jeśli chcą Państwo odtworzyć drugą stronę taśmy bez jej wyjmowania, użyjcie tego przycisku.

12. Odtwarzanie: naciśnijcie Państwo ten przycisk, aby odtworzyć taśmę. W trybach TX i RX naciśnijcie ten przycisk, aby wyjść z trybu oszczędzania energii.

Połączenie Bluetooth IN:

Aby korzystać z funkcji Bluetooth, proszę przesunąć przełącznik na pozycję RX.
Na swoim urządzeniu proszę wyszukać „AKAI POCKET TAPE" i nawiązać połączenie.

Połączenie Bluetooth OUT:

W trybie odtwarzania KASETA przesuń przełącznik na pozycję TX, a odtwarzacz wejdzie w tryb Bluetooth OUT. Aby odtwarzacz mógł połączyć się z głośnikiem, upewnij się, że głośnik również jest w trybie Bluetooth. Po sparowaniu muzyka będzie odtwarzana bezpośrednio przez głośnik.

Ładowanie wbudowanej baterii litowej:

Odtwarzacz kasetowy posiada wbudowaną, ładowalną baterię litową o napięciu 3,7 V. Aby naładować urządzenie, proszę podłączyć je za pomocą dołączonego kabla USB Type-C do adaptera (niedołączonego), a następnie proszę podłączyć adapter do gniazdka sieciowego. Podczas ładowania wskaźnik świetlny zaświeci się na czerwono. Gdy czerwone światło zgaśnie, urządzenie będzie w pełni naładowane i mogą Państwo odłączyć adapter od gniazdka.
Pełne naładowanie baterii trwa od 3 do 4 godzin.

Ostrzeżenia!

- Proszę nie narażać baterii na nadmierne ciepło, takie jak silne światło słoneczne czy ogień.
- Proszę nie ładować baterii dłużej niż 24 godziny.
- Przed pierwszym użyciem proszę naładować baterię przez co najmniej 30 minut, ale nie dłużej niż 24 godziny.
- Proszę upewnić się, że urządzenie jest używane wyłącznie z jego wbudowaną baterią ładowalną.

AKAI

UTYLIZACJA SPRZĘTU ELEKTRYCZNEGO I ELEKTRONICZNEGO



Ten symbol na produkcie lub opakowaniu oznacza, że produkt nie powinien być traktowany jako odpad domowy. Nie wyrzucaj go wraz z odpadami domowymi na koniec jego życia, lecz oddaj do punktu zbiórki w celu recyklingu. W ten sposób pomożesz chronić środowisko i będziesz w stanie zapobiec wszelkim negatywnym skutkom, jakie miałoby to dla środowiska i zdrowia ludzi.

Aby znaleźć najbliższe centrum skupu:

- Skontaktuj się z władzami lokalnymi
- Wejdź na stronę www.mos.gov.pl
- Poproś o dodatkowe informacje w sklepie, w którym kupiłeś produkt.

IMPORTER: Spółka INTERVISION TRADING-RO Spółka z o.o.

Bld. I.C Brătianu, nr. 48-52, budynek A, p. 5,
pokój 504-505, miasto Pitesti, woj. Arges, Rumunia
Kod pocztowy 110121

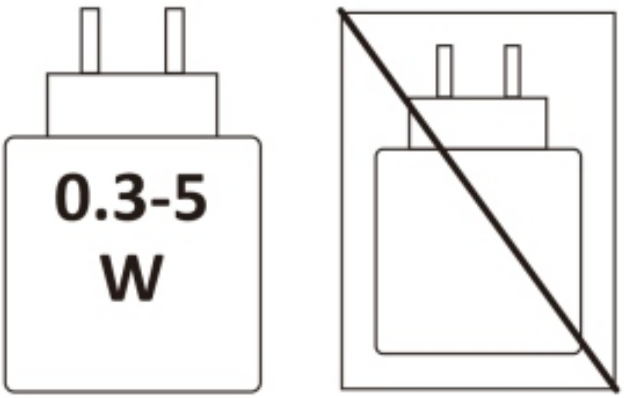

AKAI

PŘENOSNÝ KAPESNÍ PŘEHRÁVAČ KAZET



NÁVOD K POUŽITÍ

CZ – ČESKÝ

Prosím, pečlivě si přečtěte návod k použití před použitím tohoto produktu!

AKAI

BEZPEČNOSTNÍ INFORMACE:



Aby se předešlo možnému poškození sluchu, omezte dobu poslechu při vysoké hlasitosti!

Při používání sluchátek mějte na paměti následující důležité body:

• Nepřehánějte to s hlasitostí tak, abyste neslyšeli, co se děje kolem vás

• Nadměrný zvukový tlak způsobený sluchátky s kabelem může vést ke ztrátě sluchu

Příslušenství:

• 1* USB Type-C nabíjecí kabel

• 1* Sluchátka s kabelem

Specifikace:

Funkce Bluetooth IN/OUT
Verze Bluetooth: V5.4
Výkon vysílání Bluetooth kanálu: 6dBm
Frekvence Bluetooth: 2,402 – 2,480 GHz
Provozní dosah Bluetooth: 10 m
Lithium baterie 3,7V 1200mAh
Výstupní výkon: 1W
Počet a velikost vestavěného reproduktoru: 1,77”/8Ω, 1W
Vstup pro nabíjení: DC 5V/1A
Doba nabíjení: 3 – 4 hodiny
Doba přehrávání: 7 hodin (při 50% hlasitosti)
Slot pro nabíjení Type-C
Režim úspory energie: 15 minut
Zdroj napájení: 5V 1A
Spotřeba energie: 5W
Frekvenční odezva: 100Hz – 6500Hz

AKAI

Návod k obsluze:

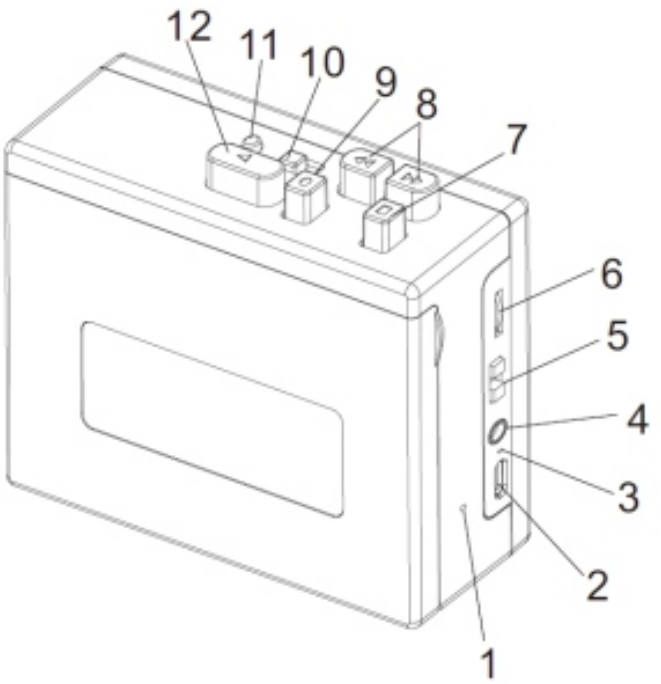

1. MIC: slouží k nahrávání hlasu nebo hudby z jiného zdroje přímo na kazetu

2. Port Type-C: pro připojení Type-C kabelu k nabíjení produktu

3. Kontrolka: ukazuje stav zařízení během nabíjení nebo párování

4. Jack pro sluchátka: pro připojení přiložených drátových sluchátek

5. Tlačítko funkce: přepínač pro výběr mezi:

- Hlavní funkcí: KAZETA
- Bluetooth OUT funkcí: TX
- Bluetooth IN funkcí: RX

6. Hlasitost: otočte doprava/doleva pro nastavení úrovně hlasitosti

7. Stop: stiskněte pro zastavení kazety

8. FF/REW: stiskněte pro rychlé přetočení dopředu nebo dozadu kazety

9. Nahrávání: lze používat pouze při zpětném přehrávání (proti směru hodinových ručiček). Když kazeta přehrává opačným směrem, stiskněte tlačítko nahrávání pro zahájení záznamu na kazetu

10. Režim přehrávání: posuňte přepínač doleva pro aktivaci funkce auto-reverse. Posuňte přepínač doprava, přehrávání se zastaví, když obě strany kazety skončí

11. DIR: změní směr kazety. Pokud chcete přehrát druhou stranu kazety bez jejího vyjmutí, použijte toto tlačítko
12. Přehrávání: stiskněte toto tlačítko pro přehrávání kazety. V režimu TX & RX stiskněte toto tlačítko pro ukončení režimu úspory energie

Připojení Bluetooth IN:

Pro použití funkce Bluetooth posuňte přepínač do polohy RX. Na svém zařízení vyhledejte „AKAI POCKET TAPE“ a navážete připojení.

Připojení Bluetooth OUT:

V režimu přehrávání KAZETA posuňte přepínač do polohy TX a přehrávač vstoupí do režimu Bluetooth OUT. Aby se přehrávač mohl připojit k vašemu reproduktoru, ujistěte se, že i reproduktor je v režimu Bluetooth. Po spárování bude hudba přehrávána přímo přes reproduktor.

Nabíjení vestavěné lithium-iontové baterie:

Přehrávač kazet obsahuje vestavěnou dobíjecí lithium-iontovou baterii 3,7 V. Pro nabíjení připojte zařízení pomocí dodaného USB Type-C kabelu k adaptéru (není součástí balení) a zapojte adaptér do zásuvky. Během nabíjení se rozsvítí červená kontrolka. Jakmile červené světlo zhasne, zařízení je plně nabité a adaptér lze odpojit ze zásuvky. Plné nabití baterie trvá 3 až 4 hodiny.

Upozornění!

- Nevystavujte baterii nadměrnému teplu, jako je silné sluneční záření nebo oheň
- Nenabíjejte baterii déle než 24 hodin
- Před prvním použitím nabijte baterii minimálně 30 minut, ale ne déle než 24 hodin
- Ujistěte se, že zařízení používáte pouze s jeho vestavěnou dobíjecí baterií

AKAI

LIKVIDACE ELEKTRICKÝCH A ELEKTRONICKÝCH ZAŘÍZENÍ



Tento symbol na výrobku nebo obalu znamená, že by se s výrobkem nemělo nakládat jako s komunálním odpadem.

Po skončení životnosti nevyhazujte zařízeni do komunálního odpadu, ale odneste je do sběrného střediska k recyklaci. Pomůžete tak chránit životní prostředí a budete moci předejít případným negativním důsledkům, které by to mělo na životní prostředí a lidské zdraví.

Vyhledání nejbližšího sběrného střediska:

-kontaktujte místní úřady

- Přístup na webové stránky: http://www.asekol.cz/asekol/

- Vyžádejte si další informace od obchodu, kde jste výrobek zakoupili.

DOVOZCE: SC INTERVISION TRADING-RO SRL

Ul. I.C Bratianu, č. 48-52, budova A, poschodí 5,
kancelář 504-505, město Pitesti, okres Arges, Rumunsko
PSČ: 110121

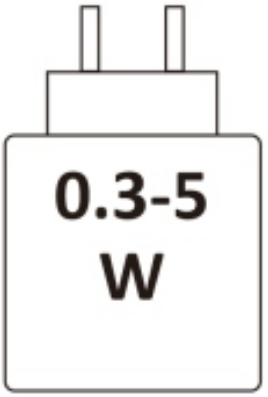

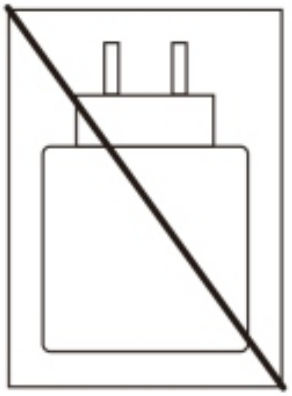

AKAI

VRECKOVÝ PRENOSNÝ PREHRÁVAČ AUDIOKAZIET



NÁVOD NA POUŽITIE

SK- SLOVENSKÝ

Pred použitím tohto výrobku si, prosím, pozorne prečítajte návod na použitie!

AKAI

BEZPEČNOSTNÉ INFORMÁCIE:



Aby ste predišli možnému poškodeniu sluchu, obmedzte čas počúvania pri vysokej hlasitosti!

Počas používania slúchadiel majte na pamäti nasledujúce dôležité skutočnosti:

• Nezvyšujte hlasitosť natoľko, aby ste už nevnímali dianie vo svojom okolí

• Nadmerný akustický tlak vytváraný káblovými slúchadlami môže spôsobiť stratu sluchu

Príslušenstvo:

• 1* Nabíjací kábel USB Type-C
• 1* Káblové slúchadlá

Špecifikácie:

Funkcie Bluetooth IN/OUT
Verzia Bluetooth: V5.4
Výstupný výkon Bluetooth kanála: 6 dBm
Frekvenčné pásmo Bluetooth: 2,402 – 2,480 GHz
Prevádzková vzdialenosť Bluetooth: 10 m
Lítiová batéria: 3,7 V, 1200 mAh
Výstupný výkon: 1 W
Počet a veľkosť vstavaného reproduktora: 1,77” / 8Ω, 1 W
Vstup nabíjania: DC 5 V / 1 A
Čas nabíjania: 3 – 4 hodiny
Čas prehrávania: 7 hodín (pri 50 % hlasitosti)
Nabíjací port: Type-C
Režim úspory energie: 15 minút
Napájací zdroj: 5 V 1 A
Spotreba energie: 5 W
Frekvenčná odozva: 100 Hz – 6500 Hz

AKAI

Návod na obsluhu:

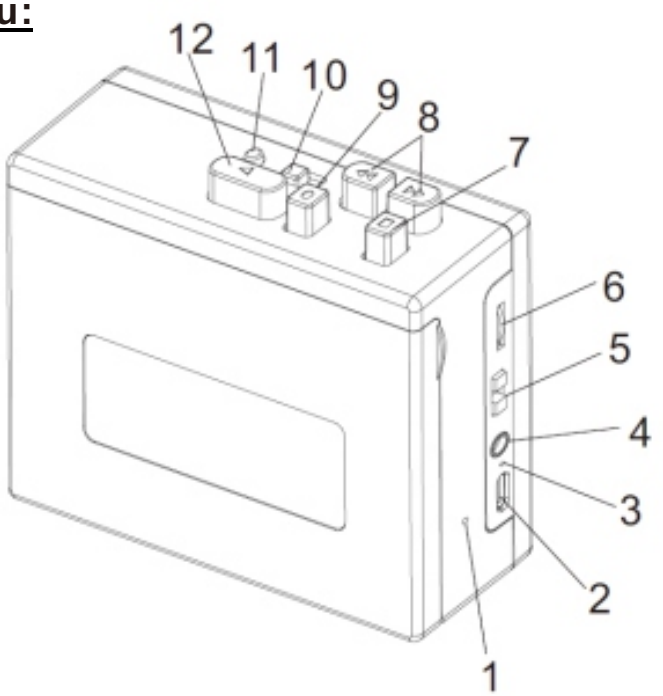

1. **MIC:** slúži na nahrávanie hlasu alebo hudby z iného zdroja priamo na kazetu.
2. **Port Type-C:** na pripojenie kábla Type-C na nabíjanie zariadenia.
3. **Svetelný indikátor:** signalizuje stav zariadenia počas nabíjania alebo pri párovaní.
4. **Konektor na slúchadlá:** na pripojenie priložených káblových slúchadiel.
5. **Funkčné tlačidlo:** prepínač na výber medzi:
   - o Hlavnou funkciou: KAZETA
   - o Výstupnou funkciou Bluetooth: TX
   - o Vstupnou funkciou Bluetooth: RX
6. **Hlasitosť:** otočte doprava alebo doľava na nastavenie úrovne hlasitosti.
7. **Stop:** stlačte na zastavenie kazety.
8. **FF/REW:** stlačte na rýchly posun vpred alebo späť.
9. **Nahrávanie:** možno použiť iba v režime spätného prehrávania (proti smeru hodinových ručičiek). Keď sa kazeta prehráva opačným smerom, stlačte tlačidlo nahrávania na spustenie záznamu na kazetu.
10. **Režim prehrávania:** posuňte prepínač doľava na aktiváciu funkcie automatického spätného chodu. Posuňte ho doprava, aby sa prehrávanie zastavilo po skončení oboch strán kazety.

11. **DIR:** mení smer prehrávania kazety. Ak si želáte prehrať druhú stranu kazety bez jej vybratia, použite toto tlačidlo.
12. **Prehrávanie:** stlačte toto tlačidlo na prehratie kazety. V režimoch TX a RX stlačte toto tlačidlo na ukončenie režimu úspory energie.

Bluetooth pripojenie IN:

Ak chcete použiť funkciu Bluetooth, posuňte prepínač do polohy RX. Na svojom zariadení vyhľadajte „AKAI POCKET TAPE“ a nadviažte pripojenie.

Bluetooth pripojenie OUT:

V režime prehrávania TAPE posuňte prepínač do polohy TX a kazetový prehrávač prejde do režimu Bluetooth OUT. Aby sa prehrávač mohol pripojiť k vášmu reproduktoru, uistite sa, že aj reproduktor je v režime Bluetooth. Po spárovaní sa hudba bude prehrávať priamo cez reproduktor.

Nabíjanie vstavaného lítiového akumulátora:

Kazetový prehrávač má vstavaný nabíjateľný lítiový akumulátor s napätím 3,7 V. Na nabíjanie pripojte zariadenie pomocou dodaného kábla USB Type-C k adaptéru (nie je súčasťou balenia) a potom adaptér zapojte do zásuvky striedavého prúdu. Počas nabíjania bude svietiť červený indikátor. Keď červené svetlo zhasne, zariadenie je plne nabité a adaptér môžete odpojiť zo zásuvky. Úplné nabitie batérie trvá približne 3 až 4 hodiny.

Upozornenia!

- Nevystavujte batériu nadmernému teplu, ako je priame slnečné svetlo alebo oheň
- Nabíjanie batérie nesmie trvať dlhšie ako 24 hodín
- Pred prvým použitím je potrebné nabiť batériu aspoň 30 minút, ale nie viac ako 24 hodín
- Uistite sa, že zariadenie sa používa len s jeho nabíjateľnou batériou

AKAI

LIKVIDÁCIA ELEKTRICKÝCH A ELEKTRONICKÝCH ZARIADENÍ



Tento symbol na výrobku alebo obale znamená, že s výrobkom by sa nemalo zaobchádzať ako s komunálnym odpadom. Po skončení životnosti nevyhadzujte zariadenie do komunálneho odpadu, ale odneste ho do zberného strediska na recykláciu. Pomôžete tak chrániť životné prostredie a budete môcť predísť akýmkoľvek negatívnym dôsledkom, ktoré by to malo na životné prostredie a ľudské zdravie.

Ak chcete nájsť najbližšie zberné stredisko:

-kontaktujte miestne úrady

- Prístup na webovú stránku: http://www.asekol.sk/asekol/
- Vyžiadajte si ďalšie informácie z obchodu, v ktorom ste výrobok zakúpili.

DOVOZCA: SC INTERVISION TRADING-RO SRL

Ul. I.C Bratianu, č. 48-52, budova A, poschodie 5,
kancelária 504-505, mesto Pitesti, okres Arges, Rumunsko
PSČ: 110121

