AKAI

FM Radio Audio Player

Model: APR-500



User Manual

EN - ENGLISH

Thank you for purchasing this product! To ensure its proper use, please read the instructions before using it and keep the manual for future reference.

Charging:

Connect the small plug from the supplied USB charging cable into the charge port on the unit. Connect the full-size USB plug to the USB port on the other USB power source such as USB charger, PC / MAC, etc.

Product's Overview:

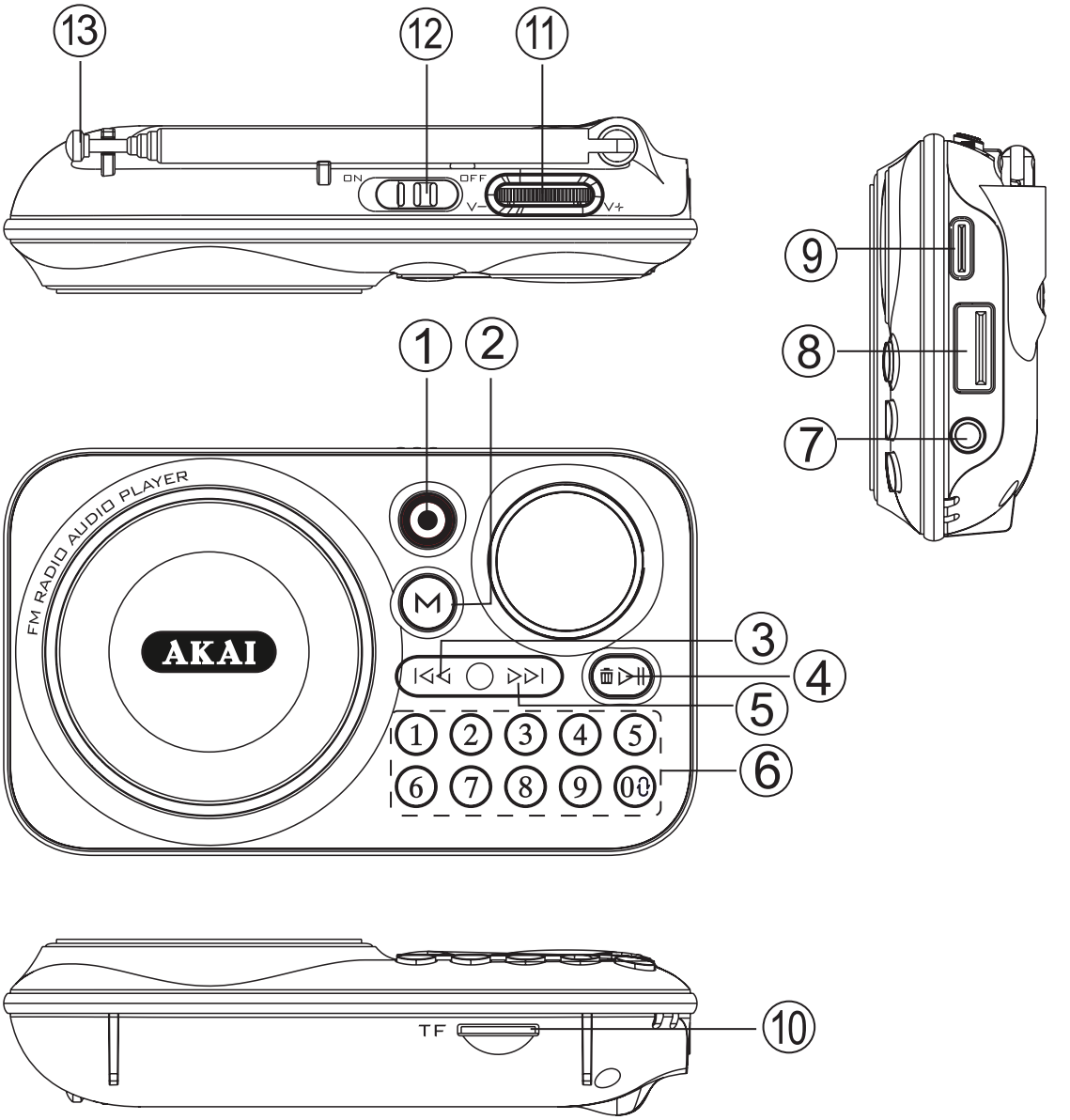

1. Recording Button
2. Mode Button
3. ⏮ (Previous) Button
4. 🗑⏯ (Play/Pause) and Recording Delete Button
5. ⏭ (Next) Button
6. Number Keys(For FM station and Song Selection in USB, Micro SD Card mode)
7. Earphone Jack
8. USB Port
9. DC 5V Charging Port
10. TF (Micro SD) Card Slot
11. Volume Control Knob
12. Power ON/ OFF Button
13. Telescope Antenna

Functions:
USB
TF (Micro SD) Card
Earphone
BLUETOOTH
Hands Free
FM Radio
Recording

Bluetooth Connection:
Switch the Power ON/OFF button to ON position to turn on the unit. Press the Mode button to enter to Bluetooth mode. Search for “APR-500” on your cell phone or other external Bluetooth and select it once found. The device will issue a prompt tone once the connection has been made successfully.

Hands Free(Under Bluetooth Mode only)
In Bluetooth mode, when call is coming, short press the ⏯ button to answer phone calling, short press again to end the call, double click this button to call back.

During playback,
1.Turn the Volume knob to adjust volume level, or adjust volume from the source device (in Bluetooth mode only).

2.Press the ▷|| button once to pause the music, press again to resume the music.
3.Short press the |◁◁ button to the previous track, press the ▷▷| button to the next track.

FM Radio:

Power on the unit and press the Mode button to switch to FM model. Pull out the Antenna and check if it is fully open.
Press and hold the Mode or ▷|| button for a few seconds, the unit will automatically to search and store all available FM stations, short press it again to stop searching. After searching finished the unit will play the first stored FM station.

During playback,
1.Turn the Volume knob to adjust the volume level.
2.Short press the ▷|| button once to mute, press again to resume.
3.Short press the |◁◁ button to the previous track, press the ▷▷| button to the next track.
4.Simply use the number keys to select the stored station.

USB/TF(Micro SD) Card:

Power on the unit, insert the USB flash or TF (Micro SD) card into the USB/TF (Micro SD) card slot, music will be played automatically. Maximum USB/TF (Micro SD) capacity is 32 GB.

During playback,
1.Turn the Volume knob to adjust volume level.
2.Press the ▷|| button once to pause the music, press again to resume the music.
3.Short press the |◁◁ button to the previous track, press the ▷▷| button to the next track.

Recording:

Insert the USB/TF card, long press the Recording button to start recording.

During the recording process follow the next steps:
1.Short press the button again to complete the recording. The unit will auto-play recorded audio file in the USB/TF card.

2.Long press the 🗑▷‖ Delete button for delete the recorded audio,
1), When there is no activity, the unit will playback the recorded audio file.
2), Short press the 🗑▷‖ Delete button again to confirm the deletion.

Note.
During recording, the USB/TF card needs to be used as an online storage device. This device supports full mode recording, recording MIC sound in both USB and TF card modes; recording the sound played by the unit in Bluetooth input mode and radio mode.
The delete function can delete music files and recording files.

Specification

Power Source	5V 1A
RMS Power	2.5W
PMPO Power	3W
Bluetooth version	5.3
BTH channel emission power	-2.07dbm
Bluetooth frequency	2.4GHz-2.483GHz
Bluetooth range	10m
FM frequency	87.5-108MHz
Battery type	3.7V,750mAh
Battery charging time	2h
Playing time	6h based on 75% volume, around 10h based on 50% volume and less than 3h based on max volume
Frequency response	80Hz-20KHz
Speaker size	1.5"
Supported audio formats	MP3

Packing Contents:

1* APR-500
1*USB Charging Cable
1*Instruction Manual

Important safeguards:

1. Do not allow water to spill onto the surface or into the product.
2. Do not let person (including children) with reduced physical, sensorial, or mental capabilities or lack of experience and knowledge to use the product, unless they are supervised or instructed for their safety by responsible person/adults.
3. Children should be supervised to ensure they do not play with the unit.
4. In case of malfunction, do not attempt to repair the unit on your own, please contact the service directly.
5. Do not shake the unit.
6. Do not place the unit under high temperatures, wet environment, especially in spaces where it may come in contact with rain, moisture or other liquids.
7. Do not place heavy objects on the unit.
8. If the battery is completely discharged, connect the USB charging cable to charge the unit. Please note the unit may not work properly for the first couple of minutes of charging.

Disposal of electrical and electronic equipment:

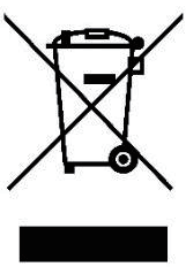

This symbol on the product or packaging means that the product should notbe treated as househol waste. Do not throw garbage at the end of its life, buttake it to a collection center for recycling. in this way you will help to protect the environment and be able to prevent any negative consequences that it would have on the environment and human health.

To find your nearest collection center:

- Contact local authorities
- Access the website: www.mmediu.ro;
- Request additional information from the store where you purchased the product.

IMPORTER/PRODUCER:
SC INTERVISION TRADING-RO SRL
I.C Bratianu Boulevard 48-52 no,
Building A, 5th floor,504-505 room,
Pitesti City, Arges County, Romania
Post code: 110121

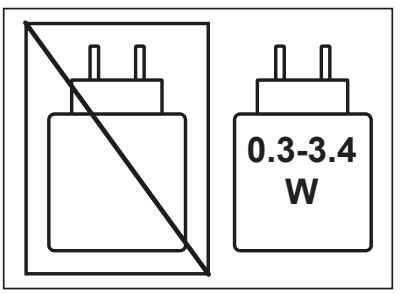

AKAI

Radio FM Audio Player

Model: APR-500



MANUALUL UTILIZATORULUI

RO - ROMÂNĂ

Vă mulțumim pentru achiziționarea acestui produs! Pentru a asigura utilizarea corectă a acestuia, vă rugăm să citiți instrucțiunile și să păstrați manualul pentru referințe ulterioare.

Încărcare:

Conectați mufa mică de la cablul de încărcare USB furnizat la portul de încărcare de pe unitate. Conectați mufa mare USB la portul USB al altei surse de alimentare USB, cum ar fi un încărcător USB, un PC/ MAC etc.

Product's Overview:

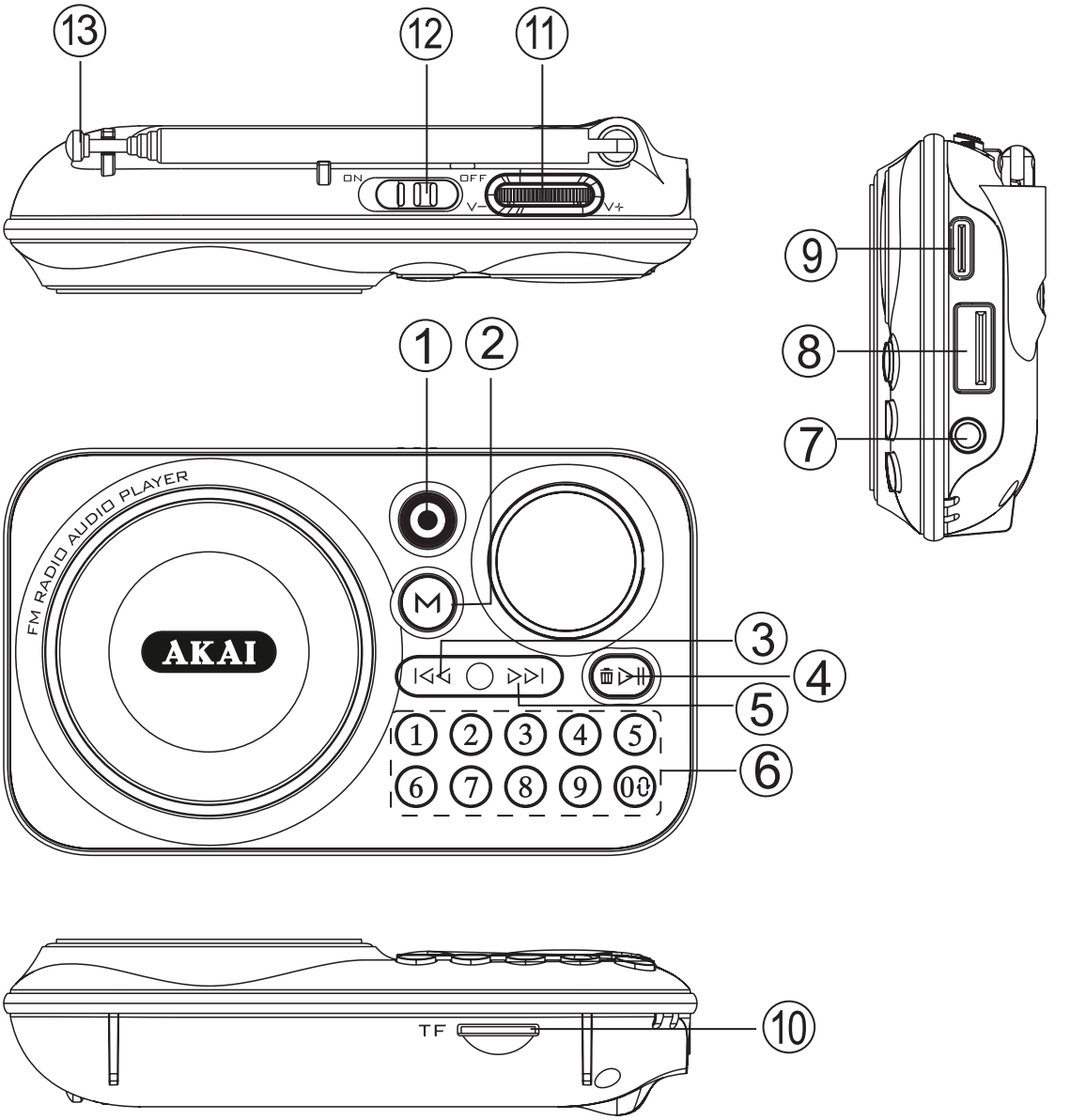

1. Buton de înregistrare
2. Buton mod
3. Buton (anterior) ⏮
4. 🗑⏯ (Redare/Pauză) și buton de ștergere a înregistrărilor
5. Buton (următorul) ⏭
6. Taste numerice (pentru selectarea posturilor FM și a melodiilor în modul USB, card Micro SD)
7. Jack pentru căști
8. Port USB
9. Port de încărcare DC 5V
10. Slot pentru card TF (Micro SD)
11. Buton de control al volumului
12. Buton de pornire/oprire
13. Antenă telescopică

Funcții:
USB
Card TF (Micro SD)
Căști
Bluetooth
Hands free
Radio FM
Înregistrare

Conexiune Bluetooth:
Comutați butonul de pornire/oprire în poziția ON pentru a porni unitatea.
Apăsați butonul de mod pentru a intra în modul Bluetooth. Căutați "APR-500" pe telefonul dvs. mobil sau pe alt dispozitiv Bluetooth extern și selectați-l. Dispozitivul va emite un ton de avertizare odată ce conexiunea a fost realizată.

Hands free (numai în modul Bluetooth)
În modul Bluetooth, atunci când se efectuează un apel, apăsați scurt butonul ⏯ pentru a răspunde la apelul telefonic, apăsați scurt din nou pentru a încheia apelul, faceți dublu clic pe acest buton pentru a suna înapoi.

În timpul redării,

1.Rotiți butonul de volum pentru a regla nivelul volumului sau reglați volumul de la dispozitivul sursă (numai în modul Bluetooth).
2.Apăsați o dată butonul ▷‖ pentru a întrerupe muzica, apăsați din nou pentru a relua muzica.
3.Apăsați scurt butonul ⏮ pentru a trece la melodia anterioară, apăsați butonul ⏭ pentru a trece la melodia următoare.

Radio FM:
Porniți aparatul și apăsați butonul de mod pentru a comuta la modu FM. Scoateți antena și verificați dacă este complet extinsă. Țineți apăsat butonul de mod sau ▷‖ timp de câteva secunde, aparatul va căuta și stoca automat toate posturile FM disponibile, apăsați-l din nou scurt pentru a opri căutarea. După terminarea căutării, unitatea va reda primul post FM stocat.

În timpul redării,
1.Rotiți butonul de volum pentru a regla nivelul volumului.
2.Apăsați scurt butonul ▷‖ o dată pentru a dezactiva sunetul, apăsați din nou pentru a-l relua.
3.Apăsați scurt butonul ⏭ pentru a trece la postul anterior, apăsați butonul ⏮ pentru a trece la postul următor.
4.Utilizați pur și simplu tastele numerice pentru a selecta postul memorat.

Card USB/TF (Micro SD):
Porniți aparatul, introduceți cardul USB sau TF (Micro SD) în slotul pentru carduri USB/TF (Micro SD), iar muzica va fi redată automat. Capacitatea maximă a cardului USB/TF (Micro SD) este de 32 GB.

În timpul redării,
1.Rotiți butonul de volum pentru a regla nivelul volumului.
2.Apăsați o dată butonul ▷‖ pentru a întrerupe muzica, apăsați din nou pentru a relua muzica.
3.Apăsați scurt butonul ⏮ pentru a trece la melodia anterioară, apăsați butonul ⏭ pentru a trece la următoarea melodie.

Înregistrare:

Introduceți cardul USB/TF, apăsați lung butonul de înregistrare pentru a începe înregistrarea.
În timpul procesului de înregistrare, respectați pașii următori:
1.Apăsați din nou scurt butonul pentru a finaliza înregistrarea. Unitatea va reda automat fișierul audio înregistrat pe cardul USB/TF.
2.Apăsați lung butonul Delete (Ștergere) 🗑▷‖ pentru a șterge înregistrarea audio,
1), Dacă nu acționați un alt buton, unitatea va reda fișierul audio înregistrat.
2), Apăsați din nou scurt butonul Delete (Ștergere) 🗑▷‖ pentru a confirma ștergerea.

Notă:
În timpul înregistrării, cardul USB/TF trebuie să fie utilizat ca dispozitiv de stocare online. Acest dispozitiv acceptă înregistrarea în toate modurile, înregistrarea sunetului de microfon atât în modul USB, cât și în modul card TF; înregistrarea sunetului redat de unitate în modul de intrare Bluetooth și în modul radio. Funcția de ștergere poate șterge fișiere muzicale și fișiere

înregistrate.

Sursa de alimentare	5V 1A
Putere RMS	2.5W
Putere PMPO	3W
Versiunea Bluetooth	5.3
Puterea de emisie a canalului BTH	-2.07dbm
Frecventa Bluetooth	2.4GHz-2.483GHz
Raza de actiune Bluetooth	10m
Frecventa FM	87.5-108MHz
Tipul de baterie	3.7V, 750mAh
Timpul de încărcare a bateriei	2 ore
Autonomie	6 ore la un volum de 75%, aproximativ 10 ore la un volum de 50% si mai putin de 3 ore la unvolumaim.
Raspuns în frecventă	80Hz-20KHz
Dimensiunea difuzorului	1.5"

Formate audio acceptate MP3

NOTĂ: Garanția nu se extinde asupra consumabilelor care însoțesc produsul principal precum acumulatorul sau bateria, doar dacă acesta nu este conform la prima despachetare/utilizare a produsului. Pentru acumulator/baterie, perioada de garanție este de 6 luni.

Conținutul ambalajului:

1 * APR-500
1 * Cablu de încărcare USB
1 * Manual de instrucțiuni

Măsuri de protecție importante:

1. Nu permiteți ca apa să se verse pe suprafață sau în interiorul produsului.
2. Nu lăsați persoanele (inclusiv copiii) cu capacități fizice, senzoriale sau mentale reduse sau cu lipsă de experiență și cunoștințe să utilizeze produsul, cu excepția cazului în care acestea sunt supravegheate sau instruite pentru siguranța lor de către o persoană/adult responsabilă.
3. Copiii trebuie supravegheați pentru a vă asigura că nu se joacă cu aparatul.
4. În caz de funcționare defectuoasă, nu încercați să reparați aparatul pe cont propriu, ci contactați direct serviciul de service.
5. Nu scuturați aparatul.
6. Nu amplasați aparatul la temperaturi ridicate, în medii umede, în special în spații în care poate intra în contact cu ploaia, umezeala sau alte lichide.
7. Nu așezați obiecte grele pe aparat.
8. Dacă bateria este complet descărcată, conectați cablul de încărcare USB pentru a încărca aparatul. Vă rugăm să rețineți că este posibil ca aparatul să nu funcționeze corespunzător în primele câteva minute de încărcare.

ELIMINAREA ECHIPAMENTELOR ELECTRICE ȘI ELECTRONICE

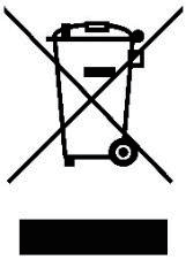

This symbol on the product or packaging means that the product should notbe treated as househol waste. Do not throw garbage at the end of its life, buttake it to a collection center for recycling. in this way you will help to protect the environment and be able to prevent any negative consequences that it would have on the environment and human health.

- Contactați autoritățile locale
- Accesați site-ul web www.mmediu.ro
- Solicitați informații suplimentare de la magazinul de unde ați cumpărat produsul.

IMPORTATOR: INTERVISION TRADING RO SRL

Str. I.C.Bratianu, 48-52, corp A, etaj. 5,

camera 504-505, oras Pitesti, judet Arges, Romania

Cod postal: 110121

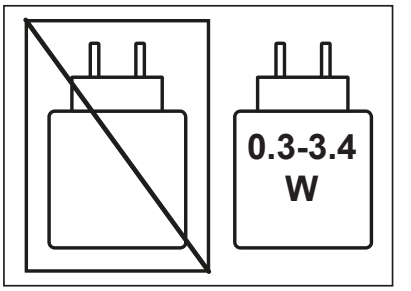

AKAI

FM Radio Audio Player

Μοντέλο: APR-500



ΟΔΗΓΙΕΣ ΧΡΗΣΗΣ

ΕΛ - ΕΛΛΗΝΙΚΑ

Σας ευχαριστούμε που αγοράσατε αυτό το προϊόν! Για να διασφαλίσετε τη σωστή χρήση του, διαβάστε τις οδηγίες πριν το χρησιμοποιήσετε και κρατήστε το εγχειρίδιο για μελλοντική αναφορά.

Φόρτιση:

Συνδέστε το μικρό βύσμα από το παρεχόμενο καλώδιο φόρτισης USB στη θύρα φόρτισης της μονάδας. Συνδέστε το βύσμα USB πλήρους μεγέθους στη θύρα USB της άλλης πηγής τροφοδοσίας USB, όπως φορτιστή USB, PC / MAC κ.λπ.

Επισκόπηση προϊόντος:

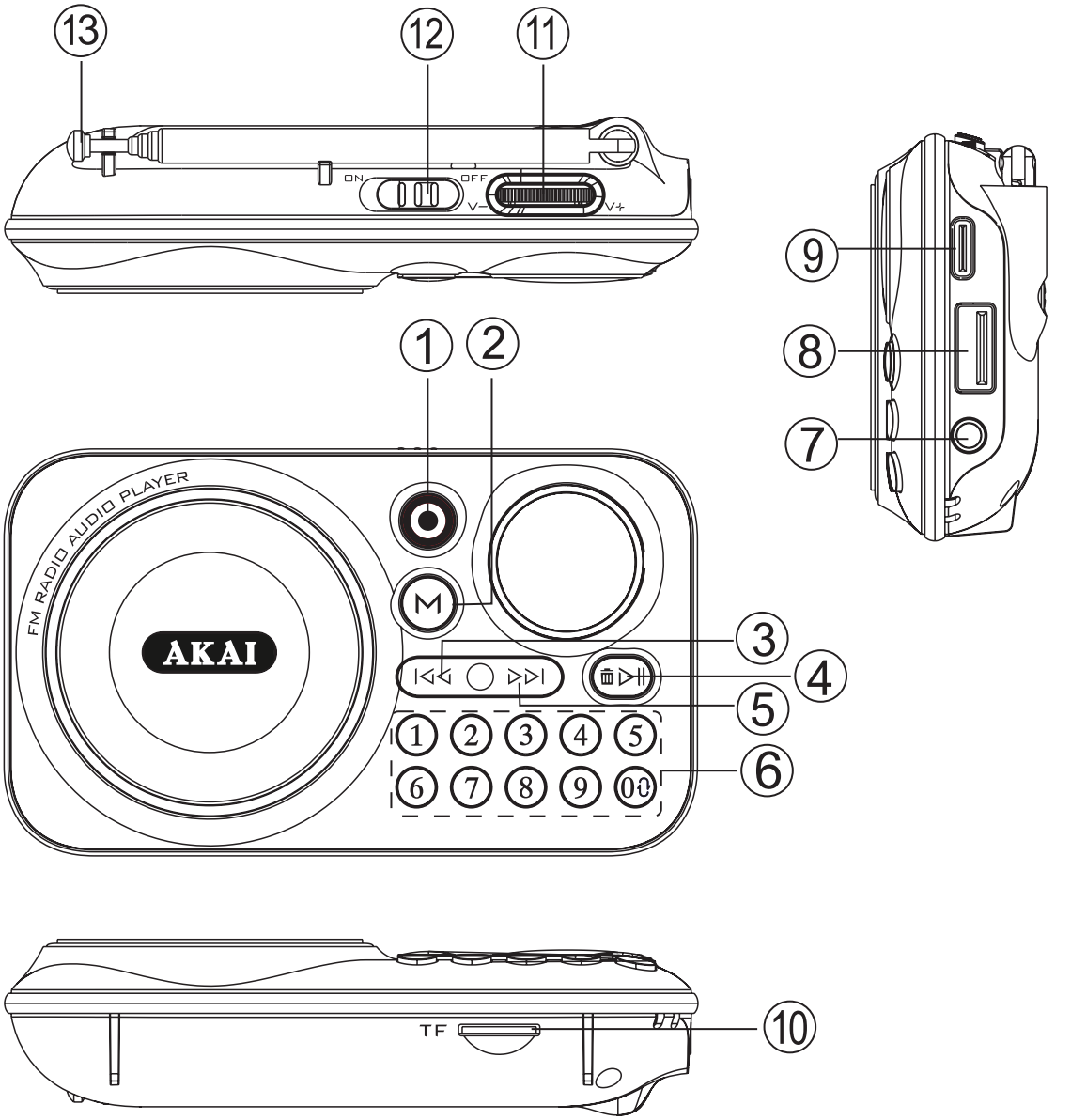

1. Κουμπί εγγραφής
2. Κουμπί λειτουργίας
3. ⏮ (Προηγούμενο) Κουμπί
4. 🗑⏯ (Αναπαραγωγή/Παύση) και Κουμπί Διαγραφής Εγγραφής
5. ⏭ Κουμπί (Επόμενο).
6. Αριθμητικά πλήκτρα (για σταθμό FM και επιλογή τραγουδιού σε λειτουργία USB, Micro SD Card)
7. Υποδοχή ακουστικών
8. Θύρα USB
9. Θύρα φόρτισης DC 5V
10. Υποδοχή κάρτας TF (Micro SD).
11. Κουμπί ελέγχου έντασης
12. Κουμπί ενεργοποίησης/απενεργοποίησης
13. Τηλεσκοπική Κεραία

Λειτουργίες:
USB
Κάρτα TF (Micro SD).
Ακουστικά
Bluetooth
Ανοιχτή ακρόαση
Ραδιόφωνο FM
Εγγραφή

Σύνδεση Bluetooth:
Θέστε το κουμπί ON/OFF στη θέση ON για να ενεργοποιήσετε τη μονάδα.
Πατήστε το κουμπί Mode για να μεταβείτε στη λειτουργία Bluetooth. Αναζητήστε το "APR-500" στο κινητό σας τηλέφωνο ή σε άλλο εξωτερικό Bluetooth και επιλέξτε το μόλις το βρείτε. Η συσκευή θα εκδώσει έναν τόνο προτροπής μόλις πραγματοποιηθεί επιτυχώς η σύνδεση.

Hands Free (μόνο σε λειτουργία Bluetooth)
Στη λειτουργία Bluetooth, όταν έρχεται η κλήση, πατήστε σύντομα το κουμπί ⏯ για να απαντήσετε σε τηλεφωνική κλήση, πατήστε ξανά σύντομα για να τερματίσετε την κλήση, κάντε διπλό κλικ σε αυτό το κουμπί για να καλέσετε ξανά.

Κατά την αναπαραγωγή,
1. Περιστρέψτε το κουμπί Έντασης για να ρυθμίσετε το επίπεδο έντασης ή ρυθμίστε την ένταση από τη συσκευή πηγής (μόνο σε λειτουργία Bluetooth).
2. Πατήστε το κουμπί ▷‖ μία φορά για παύση της μουσικής, πατήστε ξανά για να συνεχίσετε τη μουσική.
3. Πατήστε σύντομα το κουμπί ⏮ για το προηγούμενο κομμάτι, πατήστε το κουμπί ⏭ για το επόμενο κομμάτι.

Ραδιόφωνο FM:
Ενεργοποιήστε τη μονάδα και πατήστε το κουμπί Mode για να μεταβείτε στο μοντέλο FM. Τραβήξτε έξω την κεραία και ελέγξτε αν είναι πλήρως ανοιχτή.
Πατήστε και κρατήστε πατημένο το κουμπί Mode ή το κουμπί ▷‖ για μερικά δευτερόλεπτα, η μονάδα θα πραγματοποιήσει αυτόματα αναζήτηση και αποθήκευση όλων των διαθέσιμων σταθμών FM, πατήστε το ξανά σύντομα για να σταματήσει η αναζήτηση. Αφού ολοκληρωθεί η αναζήτηση, η μονάδα θα παίξει τον πρώτο αποθηκευμένο σταθμό FM.

Κατά την αναπαραγωγή,
1. Περιστρέψτε το κουμπί έντασης για να ρυθμίσετε το επίπεδο έντασης.
2. Πατήστε σύντομα το κουμπί ▷‖ μία φορά για σίγαση, πατήστε ξανά για να συνεχίσετε.
3. Πατήστε σύντομα το κουμπί ⏮ για το προηγούμενο κομμάτι, πατήστε το κουμπί ⏭ για το επόμενο κομμάτι.
4. Απλώς χρησιμοποιήστε τα αριθμητικά πλήκτρα για να επιλέξετε τον αποθηκευμένο σταθμό.

USB/TF (Micro SD) Card:
Ενεργοποιήστε τη μονάδα, τοποθετήστε το USB flash ή την κάρτα TF (Micro SD) στην υποδοχή κάρτας USB/TF (Micro SD), η μουσική θα αναπαραχθεί αυτόματα. Η μέγιστη χωρητικότητα USB/TF (Micro SD) είναι 32 GB.

Κατά την αναπαραγωγή,
1. Περιστρέψτε το κουμπί έντασης για να ρυθμίσετε το επίπεδο έντασης.

2. Πατήστε το κουμπί ▷‖ μία φορά για παύση της μουσικής, πατήστε ξανά για να συνεχίσετε τη μουσική.
3. Πατήστε σύντομα το κουμπί ⏮ για το προηγούμενο κομμάτι, πατήστε το κουμπί ⏭ για το επόμενο κομμάτι.

Εγγραφή:
Τοποθετήστε την κάρτα USB/TF, πατήστε παρατεταμένα το κουμπί Εγγραφή για να ξεκινήσει η εγγραφή.

Κατά τη διαδικασία εγγραφής ακολουθήστε τα παρακάτω βήματα:
1. Πατήστε ξανά σύντομα το κουμπί για να ολοκληρώσετε την εγγραφή. Η μονάδα θα αναπαράγει αυτόματα το εγγεγραμμένο αρχείο ήχου στην κάρτα USB/TF.
2. Πατήστε παρατεταμένα το κουμπί 🗑▷‖ Διαγραφή για να διαγράψετε τον εγγεγραμμένο ήχο,
1), Όταν δεν υπάρχει δραστηριότητα, η μονάδα θα αναπαράγει το εγγεγραμμένο αρχείο ήχου.
2), πατήστε ξανά σύντομα το κουμπί 🗑▷‖ Διαγραφή για να επιβεβαιώσετε τη διαγραφή.

Σημείωση:
Κατά την εγγραφή, η κάρτα USB/TF πρέπει να χρησιμοποιηθεί ως ηλεκτρονική συσκευή αποθήκευσης. Αυτή η συσκευή υποστηρίζει εγγραφή πλήρους λειτουργίας, εγγραφή ήχου MIC σε λειτουργίες κάρτας USB και TF. εγγραφή του ήχου που αναπαράγεται από τη μονάδα σε λειτουργία εισόδου Bluetooth και λειτουργία ραδιοφώνου.
Η λειτουργία διαγραφής μπορεί να διαγράψει αρχεία μουσικής και αρχεία εγγραφής.

Χαρακτηριστικα:

Τροφοδοσία	5V 1A
RMS Power	2.5W
PMPO Power	3W
Έκδοση Bluetooth	5.3
Ισχύς εκπομπής BTH	-2.07dbm
Συχνότητα Bluetooth	2.4GHz-2.483GHz
Εμβέλεια Bluetpothi	10m
Συχνότητες FM	87.5-108MHz

Μπαταρία	3.7V,750mAh
Χρόνος φόρτισης	2h
Χρόνος αναπαραγωγής,	6h σε χρήση έντασης 75%, περίπου 10h σε χρήση έντασης 50% και το πολύ 3h σε maχ ένταση
Απόκριση συχνότητας	80Hz-20KHz
Μέγεθος ηχείου	1.5"
Υποστηριζόμενα ήχου formats	MP3

Περιεχόμενα κουτιού

1* APR-500
1*USB καλώδιο φόρτισης
1*Οδηγίες χρήσης

Σημαντικές διασφαλίσεις:

1. Μην αφήνετε το νερό να χυθεί στην επιφάνεια ή στο προϊόν.
2. Μην αφήνετε άτομα (συμπεριλαμβανομένων παιδιών) με μειωμένες σωματικές, αισθητηριακές ή διανοητικές ικανότητες ή έλλειψη εμπειρίας και γνώσης να χρησιμοποιούν το προϊόν, εκτός εάν επιβλέπονται ή δίνονται οδηγίες για την ασφάλειά τους από υπεύθυνο άτομο/ενήλικες.
3. Τα παιδιά θα πρέπει να επιβλέπονται για να διασφαλίζεται ότι δεν παίζουν με τη μονάδα.
4. Σε περίπτωση δυσλειτουργίας, μην επιχειρήσετε να επισκευάσετε τη μονάδα μόνοι σας, επικοινωνήστε απευθείας με το σέρβις.
5. Μην ανακινείτε τη μονάδα.
6. Μην τοποθετείτε τη μονάδα σε υψηλές θερμοκρασίες, υγρό περιβάλλον, ειδικά σε χώρους όπου μπορεί να έρθει σε επαφή με βροχή, υγρασία ή άλλα υγρά.
7. Μην τοποθετείτε βαριά αντικείμενα πάνω στη μονάδα.
8. Εάν η μπαταρία είναι πλήρως αποφορτισμένη, συνδέστε το καλώδιο φόρτισης USB για να φορτίσετε τη μονάδα. Λάβετε υπόψη ότι η μονάδα ενδέχεται να μην λειτουργεί σωστά για τα πρώτα δύο λεπτά φόρτισης.

ΑΠΟΡΡΙΨΗ ΧΡΗΣΙΜΟΠΟΙΗΜΕΝΟΥ ΗΛΕΚΤΡΙΚΟΥ ΚΑΙ ΗΛΕΚΤΡΟΝΙΚΟΥ ΕΞΟΠΛΙΣΜΟΥ

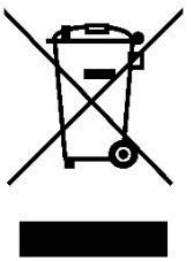

Η έννοια του συμβόλου στο υλικό, το εξάρτημα ή τη συσκευασία υποδεικνύει ότι το προϊόν δεν πρέπει να αντιμετωπίζεται όπως τα οικιακά απορρίμματα. Παρακαλούμε, απορρίψετε αυτόν τον εξοπλισμό σε σημείο συλλογής για την ανακύκλωση των ηλεκτρικών και ηλεκτρονικών αποβλήτων εξοπλισμού, στην Ευρωπαϊκή Ένωση και άλλες ευρωπαϊκές χώρες, που υπάρχει χωριστή συλλογή αυτού του προϊόντος. Σας παρακαλούμε να μην πετάτε τις παλιές ηλεκτρικές και ηλεκτρονικές σας συσκευές με απορρίμματα του σπιτιού σας.
Για πιο λεπτομερείς πληροφορίες σχετικά με την ανακύκλωση αυτού του προϊόντος, παρακαλούμε επικοινωνήστε με το τοπικό γραφείο του δήμου σας, την υπηρεσία αποκομιδής οικιακών απορριμμάτων ή το κατάστημα από το οποίο αγοράσατε το προϊόν.

ΕΙΣΑΓΩΓΕΑΣ ΓΙΑ ΤΗΝ ΡΟΥΜΑΝΙΑ
SC INTERVISION TRADING-RO SRL
Street I.C Bratianu, no. 48-52, building A, floor. 5,
room 504-505, Pitesti City, Arges County, Romania
Postal code: 110121

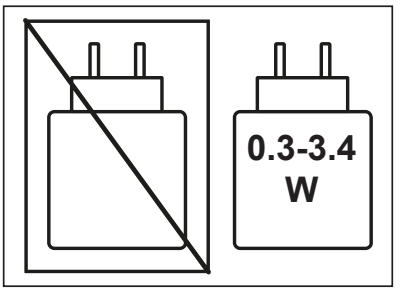

AKAI

FM радио аудио плейър

Модел: APR-500



РЪКОВОДСТВО ЗА ПОТРЕБИТЕЛЯ

BG - БЪЛГАРСКИ

Благодарим ви, че закупихте този продукт! За да гарантирате правилната употреба, моля, прочетете инструкциите и запазете ръководството за бъдещи справки.

Зареждане:

Свържете малкия щепсел на доставения USB кабел за зареждане към порта за зареждане на устройството. Свържете големия USB щепсел към USB порта на друг USB източник на захранване, например USB зарядно устройство, PC/MAC и др.

Общ преглед на продукта:

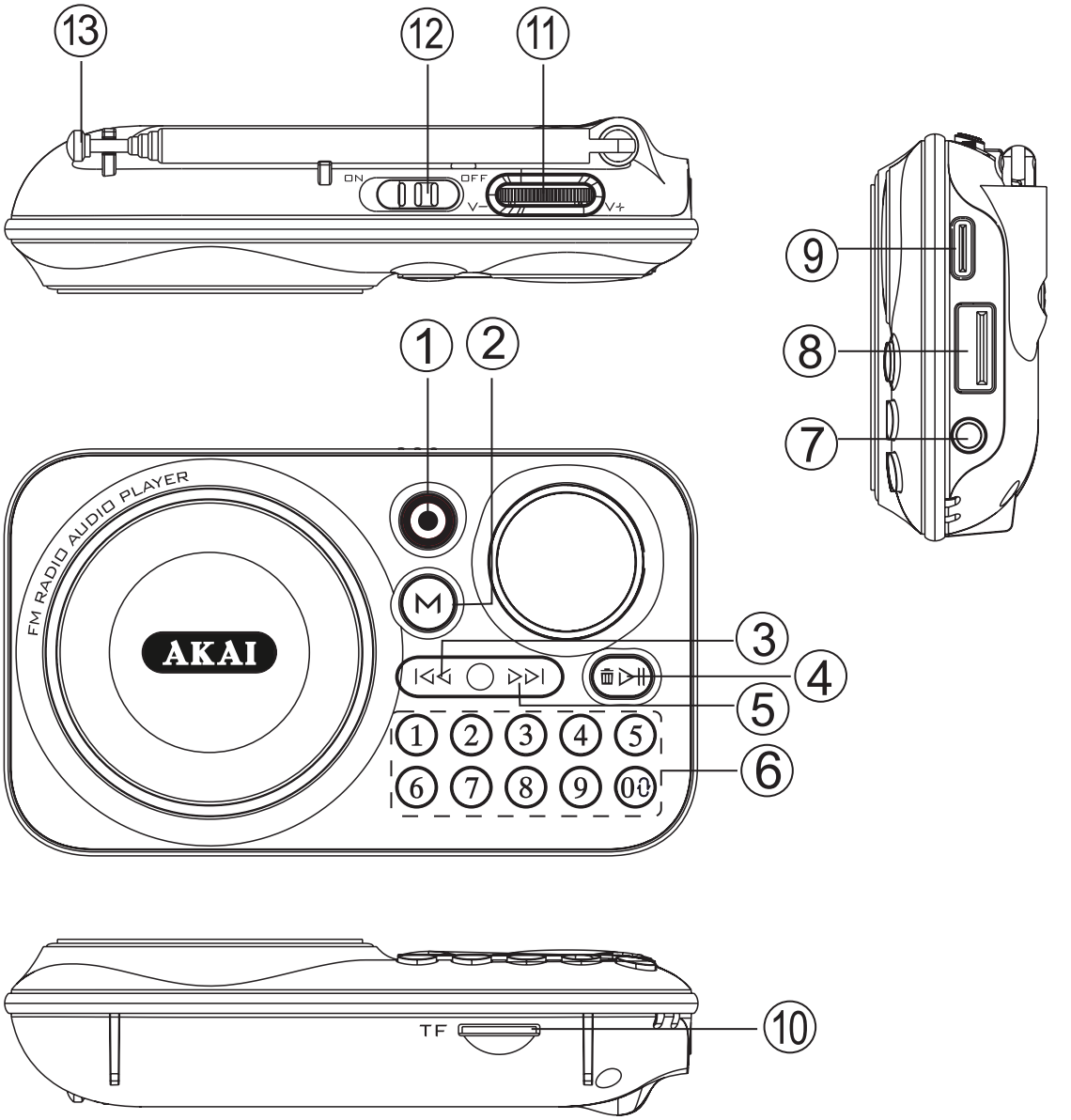

1. Бутон за запис
2. Бутон Режим
3. Бутон (предишен) ⏮
4. 🗑⏯ (възпроизвеждане/пауза) и бутон за изтриване на запис
5. Бутон (следващ) ⏭
6. Цифрови клавиши (за избор на FM станции и песни в режим USB, Micro SD карта)
7. Жак за слушалки
8. USB порт
9. DC 5V порт за зареждане
10. Слот за TF карта (Micro SD)
11. Бутон за регулиране на силата на звука
12. Бутон за включване/изключване
13. Телескопична антена

Функции:
USB
Карта TF (Micro SD)
Слушалки
Bluetooth
Свободни ръце
FM радио
Запис

Bluetooth връзка:
Превключете бутона за включване/изключване в положение ON, за да стартирате устройството.
Натиснете бутона за режим, за да влезете в режим Bluetooth. Потърсете "APR-500" в мобилния си телефон или друго външно Bluetooth устройство и го изберете. Устройството ще издаде предупредителен тон, след като връзката бъде осъществена.

Свободни ръце (само в режим Bluetooth)
В режим Bluetooth, когато осъществявате повикване, натиснете кратко бутона ⏯,
за да отговорите на телефонното повикване, натиснете отново кратко, за да прекратите повикването, натиснете два пъти този бутон, за да се обадите обратно.

По време на възпроизвеждане,
1.Завъртете копчето за сила на звука, за да регулирате нивото на звука или да регулирате силата на звука от устройството източник (само в режим Bluetooth).
2.Натиснете бутона ▷‖ веднъж, за да спрете музиката, и го натиснете отново, за да я възобновите.
3.Натиснете кратко бутона ⏮ , за да преминете към предишната песен, натиснете бутона ⏭, за да преминете към следващата песен.

FM радио:
Включете устройството и натиснете бутона за режим, за да преминете в режим FM. Извадете антената и проверете дали е напълно разгъната.
Натиснете и задръжте бутона за режим или ▷‖ за няколко секунди, устройството автоматично ще потърси и запази всички налични FM станции, натиснете го отново за кратко, за да спрете търсенето. Когато търсенето приключи, устройството ще възпроизведе първата запаметена FM станция.

По време на възпроизвеждане,
1.Завъртете копчето за сила на звука, за да регулирате нивото на звука.
2.Натиснете бутона ▷‖ веднъж, за да изключите звука, и го натиснете отново, за да го възобновите.
3.Натиснете кратко бутона ⏮ , за да преминете към предишната станция, а бутона ⏭ , за да преминете към следващата станция.
4.Просто използвайте цифровите клавиши, за да изберете запаметената станция.

USB/TF карта (Micro SD):
Включете устройството, поставете USB или TF (Micro SD) картата в слота за USB/TF (Micro SD) карта и музиката ще се възпроизведе автоматично. Максималният капацитет на USB/TF (Micro SD) картата е 32 GB.

По време на възпроизвеждане,

1.Завъртете копчето за сила на звука, за да регулирате нивото на звука.
2.Натиснете бутона ▷|| веднъж, за да спрете музиката, и го натиснете отново, за да я възобновите.
3.Натиснете кратко бутона |◁◁ , за да преминете към предишната песен, натиснете бутона ▷▷| , за да преминете към следващата песен.

Записване:
Поставете USB/TF картата, натиснете дълго бутона за запис, за да започнете да записвате.
По време на процеса на записване следвайте следните стъпки:
1.Натиснете отново краткия бутон, за да завършите записа. Устройството автоматично ще възпроизведе записания аудиофайл на USB/TF картата.
2.Натиснете продължително бутона Изтриване 🗑▷|| , за да изтриете аудиозаписа,
1), Ако не натиснете друг бутон, устройството ще възпроизведе записания аудиофайл.
2), Натиснете отново краткия бутон за изтриване 🗑▷|| , за да потвърдите изтриването.

Забележка:
По време на запис USB/TF картата трябва да се използва като онлайн устройство за съхранение. Това устройство поддържа запис във всички режими, запис на звук от микрофон както в режим USB, така и в режим TF карта; запис на звук, възпроизвеждан от устройството в режим на Bluetooth вход и в режим на радио.
Функцията за изтриване може да изтрива музикални файлове и записани файлове.
Η λειτουργία διαγραφής μπορεί να διαγράψει αρχεία μουσικής και αρχεία εγγραφής.

Характеристика:

Източник на захранване	5V 1A
Мощност RMS	2.5W

Мощност PMPO	3W
Версия Bluetooth	5.3
Предавателна мощност на канала BtH	-2,07dbm
Честота на Bluetooth	2.4GHz-2.483GHz
Обхват на Bluetooth	10m
FM честота	87.5-108MHz
Тип батерия	3,7 V, 750 mAh
Време за зареждане на батерията	2 часа
Автономия	6 часа при 75% обем, приблизително 10 часа при 50% обем и по-малко от 3 часапри максимален обем.
Честотна характеристика	80Hz-20KHz
Размер на високоговорителя	1.5"
Поддържани аудио формати	MP3

Съдържание на опаковката:

1 * APR-500
1 * USB кабел за зареждане
1 * Ръководство за употреба

Важни предпазни мерки:

1. Не допускайте разливане на вода по повърхността или във вътрешността на продукта.
2. Не позволявайте на лица (включително деца) с намалени физически, сетивни или умствени способности или лица без опит и познания да използват продукта, освен ако не бъдат наблюдавани или инструктирани за тяхната безопасност от отговорно лице/възрастен.
3. Децата трябва да бъдат наблюдавани, за да се гарантира, че няма да си играят с устройството.
4. В случай на неизправност не се опитвайте да ремонтирате уреда сами, а се свържете директно със сервизната служба.
5. Не разклащайте устройството.
6. Не поставяйте апарата при високи температури, във влажна среда, особено на места, където може да влезе в контакт с дъжд, влага или други течности.

7. Не поставяйте тежки предмети върху устройството.
8. Ако батерията е напълно изтощена, свържете USB кабела за зареждане, за да заредите устройството. Моля, имайте предвид, че през първите няколко минути от зареждането устройството може да не работи правилно.

ИЗХВЪРЛЯНЕ НА ЕЛЕКТРИЧЕСКО И ЕЛЕКТРОННО ОБОРУДВАНЕ

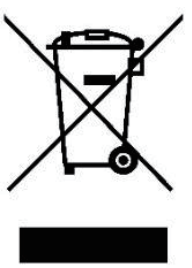

Този символ върху продукта или върху опаковката означава, че продуктът не трябва да се третира като обикновен битов отпадък. В края на експлоатационния му период не го изхвърляйте заедно с битовите отпадъци, а го занесете в пункт за събиране на отпадъци за рециклиране. Това ще спомогне за опазването на околната среда и ще предотврати всякакви отрицателни последици за човешкото здраве.
За да намерите най-близкия център за събиране на отпадъци:
- Се свържете с местните власти
- Посетете уебсайта http://www.damtn.government.bg
- Поискайте допълнителна информация от магазина, в който сте закупили продукта.

ВНОСИТЕЛ: SC INTERVISION TRADING-RO SRL
Bld. I.C Brătianu, nr. 48-52, corp A, etaj. 5,
camera 504-505, oras Pitesti, judet Arges, Romania
Пощенски код: 110121

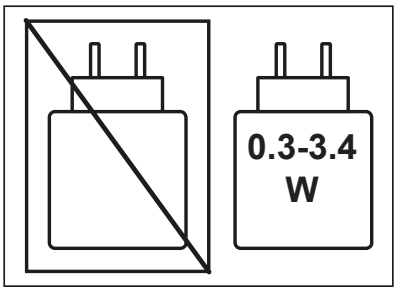

AKAI

FM rádió audiolejátszó
Modell: APR-500



HASZNÁLATI ÚTMUTATÓ

HU- MAGYAR

Köszönjük, hogy megvásárolta ezt a terméket! A megfelelő használat érdekében kérjük, figyelmesen olvassa el az útmutatót, és őrizze meg későbbi hivatkozás céljából.

Töltés:
Csatlakoztassa a mellékelt USB töltőkábel kisebb csatlakozóját a készülék töltőportjához. Csatlakoztassa a nagyobb USB csatlakozót egy másik USB-tápforrás USB-portjához, például USB-töltőhöz, PC-hez vagy MAC-hez stb.

A termék áttekintése:

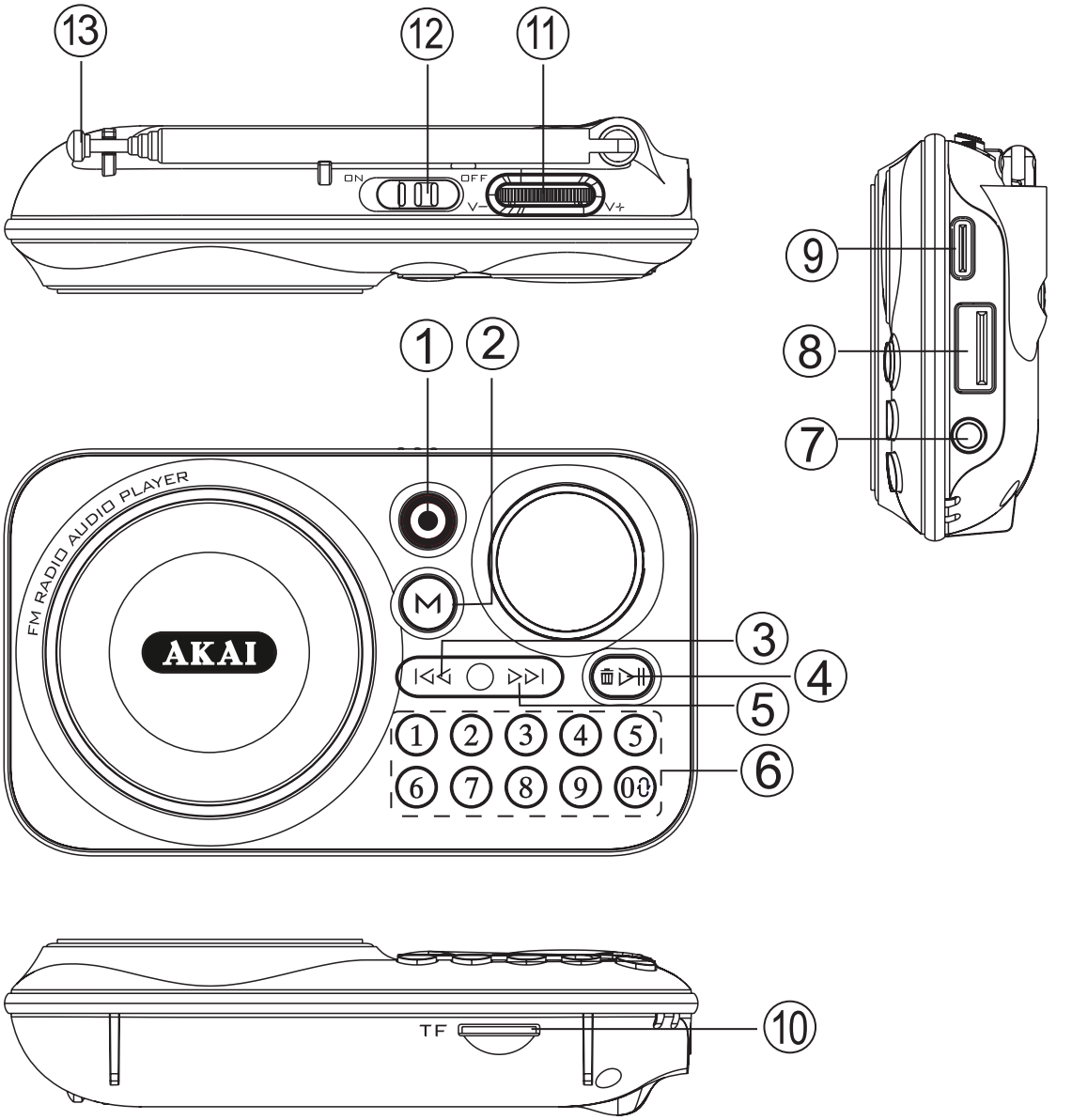

1. Felvétel gomb
2. Mód gomb
3. (Előző) gomb ⏮
4. 🗑⏯ (Lejátszás/Szünet) és felvételek törlése gomb
5. (Következő) gomb ⏭
6. Számbillentyűk (FM állomások és zeneszámok kiválasztásához USB módban, Micro SD kártya esetén)
7. Fejhallgató csatlakozó
8. USB port
9. DC 5V töltőport
10. TF (Micro SD) kártyahely
11. Hangerőszabályzó gomb
12. Be-/kikapcsoló gomb
13. Teleszkópos antenna

Funkciók:
USB
TF kártya (Micro SD)
Fejhallgató
Bluetooth
Kihangosítás (hands free)
FM rádió
Felvétel

Bluetooth kapcsolat:
Kapcsolja a be-/kikapcsoló gombot ON állásba a készülék bekapcsolásához.
Nyomja meg a mód gombot a Bluetooth módba való belépéshez. Keresse meg az „APR-500” eszközt mobiltelefonján vagy más külső Bluetooth-eszközön, majd válassza ki. A készülék hangjelzést ad, amikor a kapcsolat létrejött.

Hands free/Kihangosítás (csak Bluetooth módban)
Bluetooth módban, hívás közben röviden nyomja meg az ⏯ gombot a hívás fogadásához, majd nyomja meg ismét röviden a hívás befejezéséhez; a gomb kétszeri megnyomásával újrahívást indíthat.

Lejátszás közben,

1.Forgassa el a hangerőszabályzó gombot a hangerő beállításához, vagy állítsa a hangerőt a forráseszközön (csak Bluetooth módban).
2.Nyomja meg egyszer az ▷|| gombot a zene szüneteltetéséhez, majd nyomja meg újra a lejátszás folytatásához.
3.Röviden nyomja meg az ▷▷| gombot az előző zeneszámra való ugráshoz, az |◁◁ gomb megnyomásával pedig a következő zeneszámra léphet.

FM rádió:
Kapcsolja be a készüléket, majd nyomja meg a mód gombot az FM módra való átváltáshoz. Húzza ki az antennát, és ellenőrizze, hogy teljesen ki van-e nyitva.
Tartsa lenyomva a mód gombot vagy az ▷|| gombot néhány másodpercig; a készülék automatikusan megkeresi és eltárolja az összes elérhető FM rádióállomást. A keresés leállításához nyomja meg ismét röviden a gombot. A keresés befejezése után a készülék az első eltárolt FM állomást játssza le.

Lejátszás közben,
1.Forgassa el a hangerőszabályzó gombot a hangerő beállításához.
2.Röviden nyomja meg egyszer az ▷|| gombot a hang némításához, majd nyomja meg újra a hang visszakapcsolásához.
3.Röviden nyomja meg az |◁◁ gombot az előző állomásra váltáshoz, az ▷▷| gomb megnyomásával pedig a következő állomásra léphet.
4.A tárolt állomás kiválasztásához egyszerűen használja a számbillentyűket.

USB/TF kártya (Micro SD):
Kapcsolja be a készüléket, majd helyezze be az USB-meghajtót vagy a TF (Micro SD) kártyát az USB/TF (Micro SD) kártyahelybe; a zene automatikusan elindul. Az USB/TF (Micro SD) kártya maximális kapacitása 32 GB.

Lejátszás közben,
1.Forgassa el a hangerőszabályzó gombot a hangerő beállításához.
2.Nyomja meg egyszer az ▷|| gombot a zene szüneteltetéséhez, majd nyomja meg újra a lejátszás folytatásához.
3.Röviden nyomja meg az |◁◁ gombot az előző zeneszámra lépéshez, a ▷▷| gomb megnyomásával pedig a következő zeneszámra léphet.

Felvétel:
Helyezze be az USB/TF kártyát, majd tartsa lenyomva a felvétel gombot a rögzítés megkezdéséhez.

A felvétel folyamata során kövesse az alábbi lépéseket:
1.Röviden nyomja meg ismét a gombot a felvétel befejezéséhez. A készülék automatikusan lejátssza az USB/TF kártyára rögzített hangfájlt.
2.Tartsa lenyomva a Delete (Törlés) 🗑▷‖ gombot a hangfelvétel törléséhez,
1). Ha nem nyom meg más gombot, a készülék lejátssza a rögzített hangfájlt.
2). A törlés megerősítéséhez röviden nyomja meg ismét a Delete (Törlés) 🗑▷‖ gombot.

Megjegyzés:
Felvétel közben az USB/TF kártyát online tárolóeszközként kell használni. A készülék minden üzemmódban támogatja a felvételt: a mikrofon hangjának rögzítését USB módban és TF kártya módban, valamint a készülék által lejátszott hang rögzítését Bluetooth bemeneti módban és rádió módban.
A törlés funkció képes zenei fájlok és rögzített fájlok törlésére.zeneszámra léphet.

Műszaki adatok

Tápellátás:	5V 1A
RMS teljesítmény:	2,5 W
PMPO teljesítmény:	3 W
Bluetooth verzió:	5.3
BTH csatorna kimeneti teljesítménye:	-2,07 dBm
Bluetooth frekvencia:	2,4 GHz–2,483 GHz
Bluetooth hatótávolság:	10 m
FM frekvencia:	87,5–108 MHz
Akkumulátor típusa:	3,7 V, 750 mAh
Akkumulátor töltési ideje:	2 óra
Üzemidő:	6 óra 75%-os hangerőn, körülbelül 10 óra 50%-os vagy alacsonyabb hangerőn, és kevesebb mint 3 óra

	maximális hangerőn.
Frekvenciaátvitel:	80 Hz–20 kHz
Hangszóró mérete:	1,5"
Támogatott audioformátumok:	MP3

A csomag tartalma:

1 × APR-500
1 × USB töltőkábel
1 × Használati útmutató

Fontos biztonsági előírások:

1. Ne engedje, hogy víz kerüljön a készülék felületére vagy belsejébe.
2. Ne engedje, hogy a készüléket csökkent fizikai, érzékszervi vagy mentális képességekkel rendelkező személyek (beleértve a gyermekeket is), illetve megfelelő tapasztalat és ismeretek hiányában használják, kivéve, ha egy felelős személy felügyelete vagy útmutatása mellett történik.
3. A gyermekeket felügyelni kell annak biztosítása érdekében, hogy ne játsszanak a készülékkel.
4. Meghibásodás esetén ne próbálja meg saját maga megjavítani a készüléket, hanem forduljon közvetlenül a szervizhez.
5. Ne rázza a készüléket.
6. Ne helyezze a készüléket magas hőmérsékletű vagy nedves környezetbe, különösen olyan helyre, ahol esővel, nedvességgel vagy más folyadékkal érintkezhet.
7. Ne helyezzen nehéz tárgyakat a készülékre.
8. Ha az akkumulátor teljesen lemerült, csatlakoztassa az USB töltőkábelt a készülék töltéséhez. Felhívjuk figyelmét, hogy a töltés első néhány percében a készülék működése esetleg nem megfelelő.

ELEKTROMOS ÉS ELEKTRONIKUS BERENDEZÉSEK ÁRTALMATLANÍTÁSA

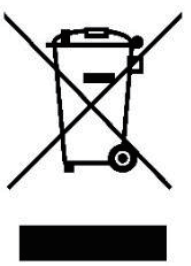

A terméken vagy annak csomagolásán látható szimbólum azt jelzi, hogy a terméket nem szabad háztartási hulladékként kezelni. Az élettartama végén ne dobják a kommunális hulladékba, hanem adják le egy erre kijelölt gyűjtőpontban újrahasznosítás céljából. Ezzel hozzájárulnak a

környezet védelméhez, és megelőzik a környezetre és az emberi egészségre gyakorolt káros hatásokat. A legközelebbi gyűjtőpont megtalálásához:
- Vegyék fel a kapcsolatot a helyi hatóságokkal
- Látogassák meg a következő weboldalt: http://www.ktvktvf.zoldhatosag.hu.
- Kérjenek további információt attól az üzlettől, ahol a terméket vásárolták.

IMPORTŐR/GYÁRTÓ: SC INTERVISION TRADING-RO SRL
I.C. Brătianu utca 48–52., A épület, 5. emelet,
504–505. iroda, Pitești város, Argeș megye,
România Irányítószám: 110121

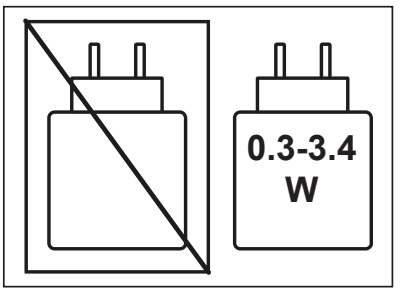

AKAI

Odtwarzacz audio z radiem FM

Model: APR-500



INSTRUKCJA OBSŁUGI

PL - POLSKI

Dziękujemy za zakup tego produktu! Aby zapewnić prawidłowe użytkowanie, należy zapoznać się z instrukcją i zachować ją na przyszłość.

Ładowanie:

Podłącz małą wtyczkę dostarczonego kabla ładującego USB do portu ładowania w urządzeniu. Podłącz dużą wtyczkę USB do portu innego źródła zasilania USB, takiego jak ładowarka USB, komputer PC/MAC itp.

Przegląd produktu:

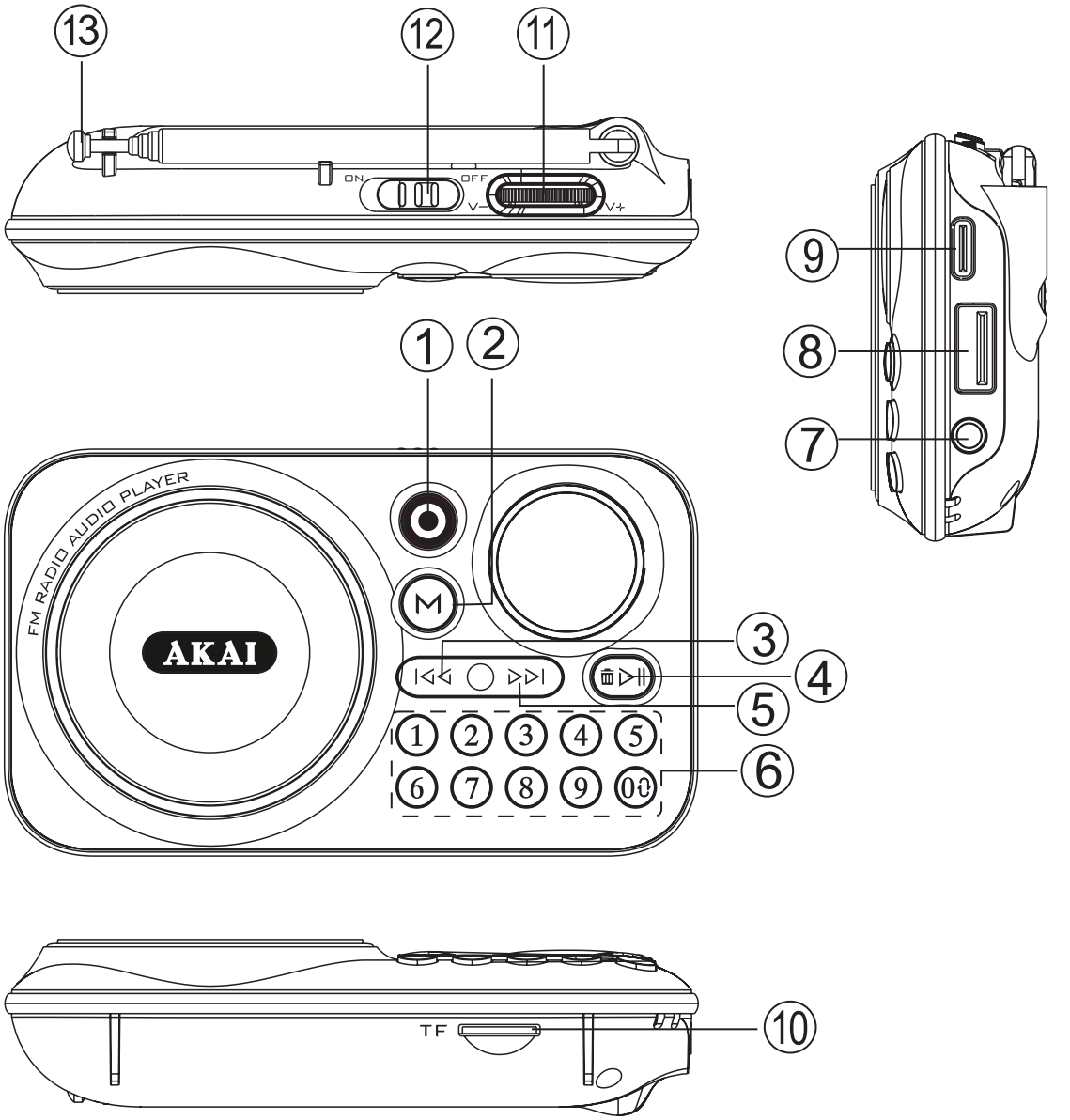

1. Przycisk nagrywania
2. Przycisk trybu
3. Przycisk (poprzedni) ⏮
4. 🗑⏯ (Odtwarzanie/Pauza) i przycisk usuwania nagrań
5. Przycisk (następny) ⏭
6. Przyciski numeryczne (do wybierania stacji FM i utworów w trybie USB, karta Micro SD)
7. Gniazdo słuchawkowe
8. Port USB
9. Port ładowania DC 5V
10. Gniazdo kart TF (Micro SD)
11. Pokrętło regulacji głośności
12. Przycisk włączania/wyłączania
13. Antena teleskopowa

Funkcje:
USB
Karta TF (Micro SD)
Słuchawki
Bluetooth
Zestaw głośnomówiący
Radio FM
Nagrywanie

Połączenie Bluetooth:
Przełącz przycisk włączania/wyłączania do pozycji ON, aby uruchomić urządzenie.
Naciśnij przycisk trybu, aby przejść do trybu Bluetooth. Wyszukaj "APR-500" w telefonie komórkowym lub innym zewnętrznym urządzeniu Bluetooth i wybierz je. Po nawiązaniu połączenia urządzenie wyemituje sygnał ostrzegawczy.

Zestaw głośnomówiący (tylko w trybie Bluetooth)
W trybie Bluetooth, podczas wykonywania połączenia, naciśnij krótko przycisk ⏯ , aby odebrać połączenie telefoniczne, naciśnij krótko ponownie, aby zakończyć połączenie, kliknij dwukrotnie ten przycisk, aby oddzwonić.

Podczas odtwarzania,

1.Obróć pokrętło głośności, aby dostosować poziom głośności lub dostosuj głośność z urządzenia źródłowego (tylko w trybie Bluetooth).
2.Naciśnij przycisk ▷‖ jeden raz, aby wstrzymać odtwarzanie muzyki, naciśnij ponownie, aby je wznowić.
3.Naciśnij krótko przycisk ▷▷| , aby przejść do poprzedniego utworu, naciśnij przycisk |◁◁ , aby przejść do następnego utworu.

Radio FM:
Włącz urządzenie i naciśnij przycisk trybu, aby przełączyć na tryb FM. Wysuń antenę i sprawdź, czy jest całkowicie wysunięta.

Naciśnij i przytrzymaj przycisk trybu lub ▷‖ przez kilka sekund, urządzenie automatycznie wyszuka i zapisze wszystkie dostępne stacje FM, naciśnij go ponownie krótko, aby zatrzymać wyszukiwanie. Po zakończeniu wyszukiwania urządzenie odtworzy pierwszą zapisaną stację FM.

Podczas odtwarzania,
1.Obróć pokrętło głośności, aby wyregulować poziom głośności.
2.Naciśnij krótko przycisk ▷‖ raz, aby wyciszyć, naciśnij ponownie, aby wznowić.
3.Naciśnij krótko przycisk |◁◁ , aby przejść do poprzedniej stacji, naciśnij przycisk ▷▷| , aby przejść do następnej stacji.
4.Wystarczy użyć przycisków numerycznych, aby wybrać zapisaną stację.

Karta USB/TF (Micro SD):
Włącz urządzenie, włóż kartę USB lub TF (Micro SD) do gniazda USB/TF (Micro SD), a muzyka będzie odtwarzana automatycznie. Maksymalna pojemność karty USB/TF (Micro SD) wynosi 32 GB.

Podczas odtwarzania,
1.Obróć pokrętło głośności, aby wyregulować poziom głośności.
2.Naciśnij przycisk ▷‖ jeden raz, aby wstrzymać odtwarzanie muzyki, naciśnij ponownie, aby je wznowić.
3.Naciśnij krótko przycisk |◁◁ , aby przejść do poprzedniego utworu, naciśnij przycisk ▷▷| , aby przejść do następnego utworu.

Nagrywanie:
Włóż kartę USB/TF i naciśnij i przytrzymaj przycisk nagrywania, aby rozpocząć nagrywanie.

Podczas nagrywania wykonaj następujące kroki:
1.Krótko naciśnij ponownie przycisk, aby zakończyć nagrywanie. Urządzenie automatycznie odtworzy nagrany plik audio na karcie USB/TF.
2.Naciśnij i przytrzymaj przycisk Usuń 🗑▷‖ , aby usunąć nagranie audio,
1), Jeśli nie zostanie naciśnięty żaden inny przycisk, urządzenie odtworzy nagrany plik audio.
2), Krótko naciśnij ponownie przycisk usuwania 🗑▷‖ , aby potwierdzić usunięcie.

Uwaga:
Podczas nagrywania karta USB/TF musi być używana jako urządzenie pamięci masowej online. To urządzenie obsługuje nagrywanie we wszystkich trybach, nagrywanie dźwięku z mikrofonu zarówno w trybie USB, jak i karty TF; nagrywanie dźwięku odtwarzanego przez urządzenie w trybie wejścia Bluetooth i w trybie radia.
Funkcja usuwania umożliwia usuwanie plików muzycznych i nagranych plików.

Specyfikacje

Zródło zasilania	5V 1A
Moc RMS	2.5W
Moc PMPO	3W
Wersja Bluetooth	5.3
Moc nadawania kanatu BTH	-2.07dbm
Czestotliwość Bluetooth	2,4 GHz-2,483 GHz
Zasieg Bluetooth	10m
Czestotliwość FM	87,5-108 MHz
Typ akumulatora	3.7V,750mAh
Czas ładowania akumulatora	2 godziny
Autonomia	6 godzin przy 75% głośności, około 10 godzin przy50% głośności i mniej niz 3

	godziny przy maksymalnej głośności.
Pasmo przenoszenia	80Hz-20KHz
Rozmiar głośnika	1.5"
Obstugiwane formaty audio	MP3

Zawartość opakowania:

1 * APR-500
1 * Kabel USB do ładowania
1 * Instrukcja obsługi

Ważne środki bezpieczeństwa:

1. Nie dopuszczać do rozlania wody na powierzchnię lub do wnętrza produktu.
2. Nie zezwalać osobom (w tym dzieciom) o ograniczonych zdolnościach fizycznych, sensorycznych lub umysłowych lub nieposiadającym doświadczenia i wiedzy na korzystanie z produktu, chyba że są one nadzorowane lub poinstruowane w zakresie bezpieczeństwa przez odpowiedzialną osobę/dorosłego.
3. Dzieci powinny być nadzorowane, aby nie bawiły się urządzeniem.
4. W przypadku awarii nie należy podejmować prób samodzielnej naprawy urządzenia, lecz skontaktować się bezpośrednio z serwisem.
5. Nie potrząsać urządzeniem.
6. Nie należy umieszczać urządzenia w wysokich temperaturach, w wilgotnym otoczeniu, a zwłaszcza w miejscach, w których może ono wejść w kontakt z deszczem, wilgocią lub innymi płynami.
7. Nie umieszczać ciężkich przedmiotów na urządzeniu.
8. Jeśli bateria jest całkowicie rozładowana, podłącz kabel ładujący USB, aby naładować urządzenie. Należy pamiętać, że urządzenie może nie działać prawidłowo przez kilka pierwszych minut ładowania.

UTYLIZACJA SPRZĘTU ELEKTRYCZNEGO I ELEKTRONICZNEGO

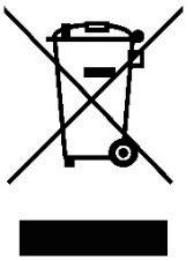

A en symbol na produkcie lub opakowaniu oznacza, że produkt nie powinien być traktowany jako odpad domowy. Nie wyrzucaj go wraz z odpadami domowymi na koniec jego życia, lecz oddaj do punktu zbiórki w celu recyklingu. W ten sposób pomożesz chronić środowisko i będziesz w stanie zapobiec wszelkim negatywnym skutkom, jakie miałoby to dla środowiska i zdrowia ludzi.

Aby znaleźć najbliższe centrum skupu:
- Skontaktuj się z władzami lokalnymi
- Wejdź na stronę www.mos.gov.pl
- Poproś o dodatkowe informacje w sklepie, w którym kupiłeś produkt.

IMPORTER: Spółka INTERVISION TRADING-RO Spółka z o.o.
Bld. I.C Brătianu, nr. 48-52, budynek A, p. 5,
pokój 504-505, miasto Pitesti, woj. Arges, Rumunia
Kod pocztowy 110121

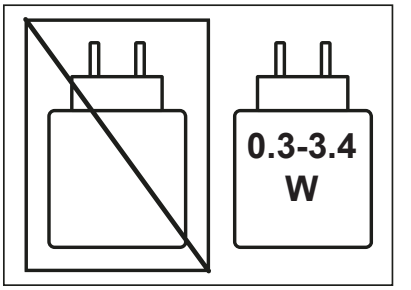

AKAI

Rádio FM Audio Player

Model: APR-500



NÁVOD K POUŽITÍ

CZ - ČESKY

Děkujeme vám za zakoupení tohoto produktu! Pro správné používání si prosím přečtěte návod k použití a uschovejte si jej pro budoucí použití.

Nabíjení:

Připojte malou zástrčku dodaného nabíjecího kabelu USB k nabíjecímu portu na jednotce. Připojte velkou zástrčku USB k portu USB jiného zdroje napájení USB, například nabíječky USB, počítače PC/MAC atd.

Popis produktů:

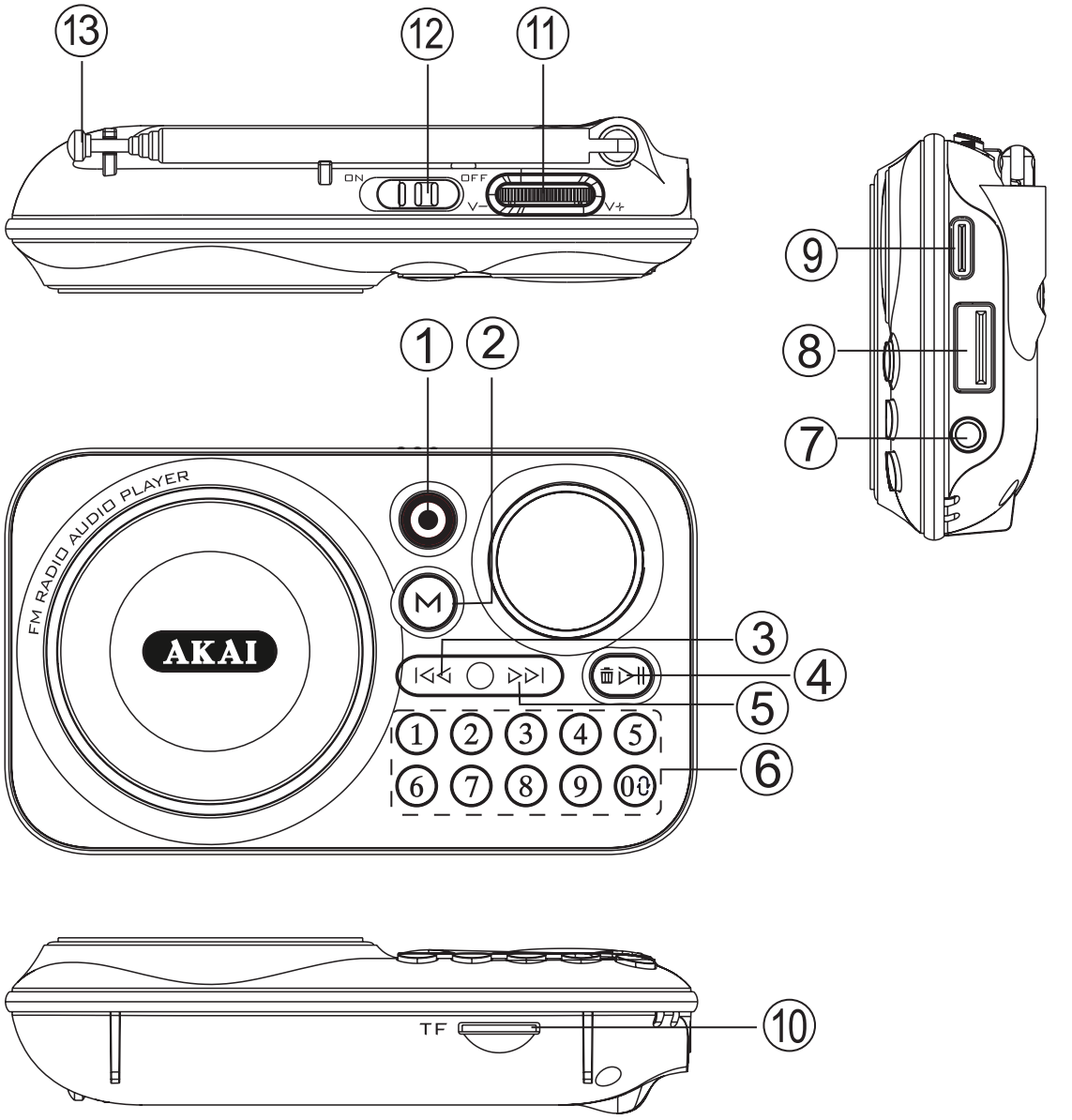

1. Tlačítko nahrávání
2. Tlačítko režim
3. Tlačítko (předchozí) ⏮
4. 🗑⏯ (přehrávání/pozastavení) a tlačítko pro odstranění záznamu
5. Tlačítko (následující) ⏭
6. Číselná tlačítka (pro výběr stanic FM a skladeb v režimu USB, karta Micro SD)
7. Jack pro sluchátka
8. Port USB
9. Nabíjecí port DC 5V
10. Slot pro kartu TF (Micro SD)
11.Tlačítko na ovládání hlasitosti
12. Tlačítko zapnutí/vypnutí
13. Teleskopická anténa

Funkce:
USB
Karta TF (Micro SD)
Sluchátka
Bluetooth
Hands free
Rádio FM
Nahravání

Připojení Bluetooth:
Pro spuštění zařízení přepněte tlačítko zapnutí/vypnutí do polohy ON. Stisknutím tlačítka režimu přejděte do režimu Bluetooth. V mobilním telefonu nebo jiném externím zařízení Bluetooth vyhledejte položku "APR-500" a vyberte ji. Po navázání spojení zařízení vydá varovný tón.

Hands free (pouze režim Bluetooth)
V režimu Bluetooth při volání krátkým stisknutím tlačítka ⏯ hovor přijmete, dalším krátkým stisknutím hovor ukončíte, dvojitým kliknutím na toto tlačítko zavoláte zpět.

Během přehrávání,
1.Otáčením tlačítka hlasitosti nastavte úroveň hlasitosti nebo upravte hlasitost ze zdrojového zařízení (pouze v režimu Bluetooth).

2.Stiskněte jednou tlačítko ▷‖ pro pozastavení přehrávání hudby, opět stiskněte pro obnovení přehrávání hudby.
3.Krátce stiskněte tlačítko ▷▷| pro přeskočení na předchozí skladbu, stiskněte tlačítko |◁◁ pro přeskočení na následující skladbu.

Rádio FM:
Zapněte zařízení a stisknutím tlačítka režimu přepněte do režimu FM. Vyjměte anténu a zkontrolujte, zda je zcela vysunutá.

Stiskněte a několik sekund podržte tlačítko režimu nebo ▷‖ , přístroj automaticky vyhledá a uloží všechny dostupné stanice FM, opětovným krátkým stisknutím vyhledávání ukončíte. Po dokončení vyhledávání přístroj přehraje první uloženou FM stanici.

Během přehrávání,
1.Otáčejte knoflík hlasitosti pro nastavení úrovně hlasitosti.
2.Krátce stiskněte tlačítko ▷‖ jednou pro ztlumení zvuku, opět stiskněte pro obnovení.
3.Krátce stiskněte tlačítko |◁◁ pro přechod na předchozí stanici, stiskněte tlačítko ▷▷| pro přechod na další stanici.
4.Jednoduše použijte číselná tlačítka pro výběr uložené stanice.

Karta USB/TF (Micro SD):
Zapněte zařízení, vložte kartu USB nebo TF (Micro SD) do slotu pro kartu USB/TF (Micro SD) a hudba se automaticky přehraje. Maximální kapacita karty USB/TF (Micro SD) je 32 GB.

Během přehrávání,
1.Otáčením knoflíku hlasitosti nastavte úroveň hlasitosti.
2.Stiskněte jednou tlačítko ▷‖ pro pozastavení přehrávání hudby, opět stiskněte pro obnovení přehrávání hudby.
3.Krátce stiskněte tlačítko |◁◁ pro přejetí na předchozí skladbu, stiskněte tlačítko ▷▷| pro přeskočení na následující skladbu.

Nahravání:
Vložte kartu USB/TF a dlouhým stisknutím tlačítka nahrávání spusťte nahrávání.

1.Opět krátce stiskněte tlačítko pro dokončení nahrávání. Jednotka automaticky přehraje nahraný zvukový soubor na kartě USB/TF.
2.Dlouze stiskněte tlačítko Delete (Odstranit) 🗑▷|| pro vymazání zvukového záznamu,
1), Pokud nestisknete jiné tlačítko, zařízení přehraje nahraný zvukový soubor.
2), Opět krátce stiskněte tlačítko Delete (Odstranit 🗑▷|| pro potvrzení vymazání.

Poznámka:
Během nahrávání musí být karta USB/TF používána jako online úložné zařízení. Toto zařízení podporuje nahrávání ve všech režimech, nahrávání zvuku z mikrofonu v režimu USB i na kartu TF; nahrávání zvuku přehrávaného jednotkou v režimu vstupu Bluetooth a v režimu rádia.
Funkce mazání může mazat hudební soubory a nahrané soubory.

Technické údaje

Zdroi napájení	5V 1A
Výkon RMS	2.5W
Výkon PMPO	3W
Verze Bluetooth	5.3
Prenosový výkon kanálu BTH	-2.07dbm
Frekvence Bluetooth	2,4 GHz-2,483 GHz
Dosah Bluetooth	10m
Frekvence FM	87,5-108 MHz
Typ baterie	3.7V,750mAh
Doba nabijeni baterie	2 hodiny
Zivotnost	6 hodin při 75% hlasitosti, přibližně 10 hodin při50% hlasitosti a méně než 3 hodiny přimaximálni hlasitosti.
Frekvenčni odezva	80Hz-20KHz
Velikost reproduktoru	1.5"
Podporované zvukové formáty	MP3

Obsah balení:
1 * APR-500 1 * nabíjecí kabel USB 1 * Návod k použití

Důležitá ochranná opatření:

1. Nedovolte, aby se na povrch nebo dovnitř výrobku vylila voda.
2. Nedovolte, aby výrobek používaly osoby (včetně dětí) se sníženými fyzickými, smyslovými nebo duševními schopnostmi nebo osoby s nedostatečnými zkušenostmi a znalostmi, pokud nejsou pod dohledem nebo nejsou poučeny o své bezpečnosti odpovědnou osobou/dospělou osobou.
3. Děti by měly být pod dohledem, aby si s zařízením nehrály.
4. V případě poruchy se nepokoušejte zařízení opravit sami, ale obraťte se přímo na servisní oddělení.
5. Se zařízením netřeste.
6. Zařízení neumisťujte do prostředí s vysokými teplotami, do vlhkého prostředí, zejména do míst, kde by mohl přijít do styku s deštěm, vlhkostí nebo jinými kapalinami.
7. Nepokládejte na zařízení těžké předměty.
8. Pokud je baterie zcela vybitá, připojte nabíjecí kabel USB a zařízení nabijte. Upozorňujeme, že prvních několik minut nabíjení nemusí zařízení pracovat správně.

LIKVIDACE ELEKTRICKÝCH A ELEKTRONICKÝCH ZAŘÍZENÍ



ento symbol na výrobku nebo obalu znamená, že by se s výrobkem nemělo nakládat jako s komunálním odpad em. Po skončení životnosti nevyhazujte zařízeni do komunálního odpadu, ale odneste je do sběrného střediska k recyklaci. Pomůžete tak chránit životní prostředí a budete moci předejít případným negativním důsledkům, které by to mělo na životní prostředí a lidské zdraví. Vyhledání nejbližšího sběrného střediska:

- Kontaktujte místní úřady
- Přístup na webové stránky: http://www.asekol.cz/asekol/
- Vyžádejte si další informace od obchodu, kde jste výrobek zakoupili.

DOVOZCE:
SC INTERVISION TRADING-RO SRL
Ul. I.C Bratianu, č. 48-52, budova A,
poschodí 5,kancelář 504-505, město Pitesti,
okres Arges, Rumunsko
PSČ: 110121

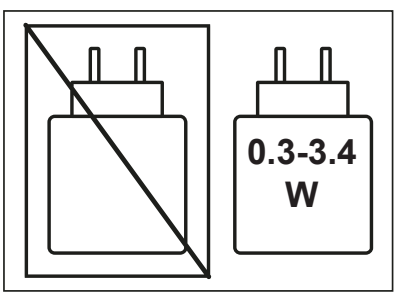

AKAI

FM rádio Audio Player

Model: APR-500



NÁVOD NA POUŽITIE

SK - SLOVENSKY

Ďakujeme vám za zakúpenie tohto produktu! Aby ste zaistili správne používanie, prečítajte si návod na použitie a uschovajte si ho pre budúce použitie.

Nabíjanie:

Pripojte malú zástrčku dodaného nabíjacieho kábla USB k nabíjaciemu portu na jednotke. Veľkú zástrčku USB pripojte k portu USB iného zdroja napájania USB, ako je napríklad nabíjačka USB, počítač PC/MAC atď.

Popis produktu:

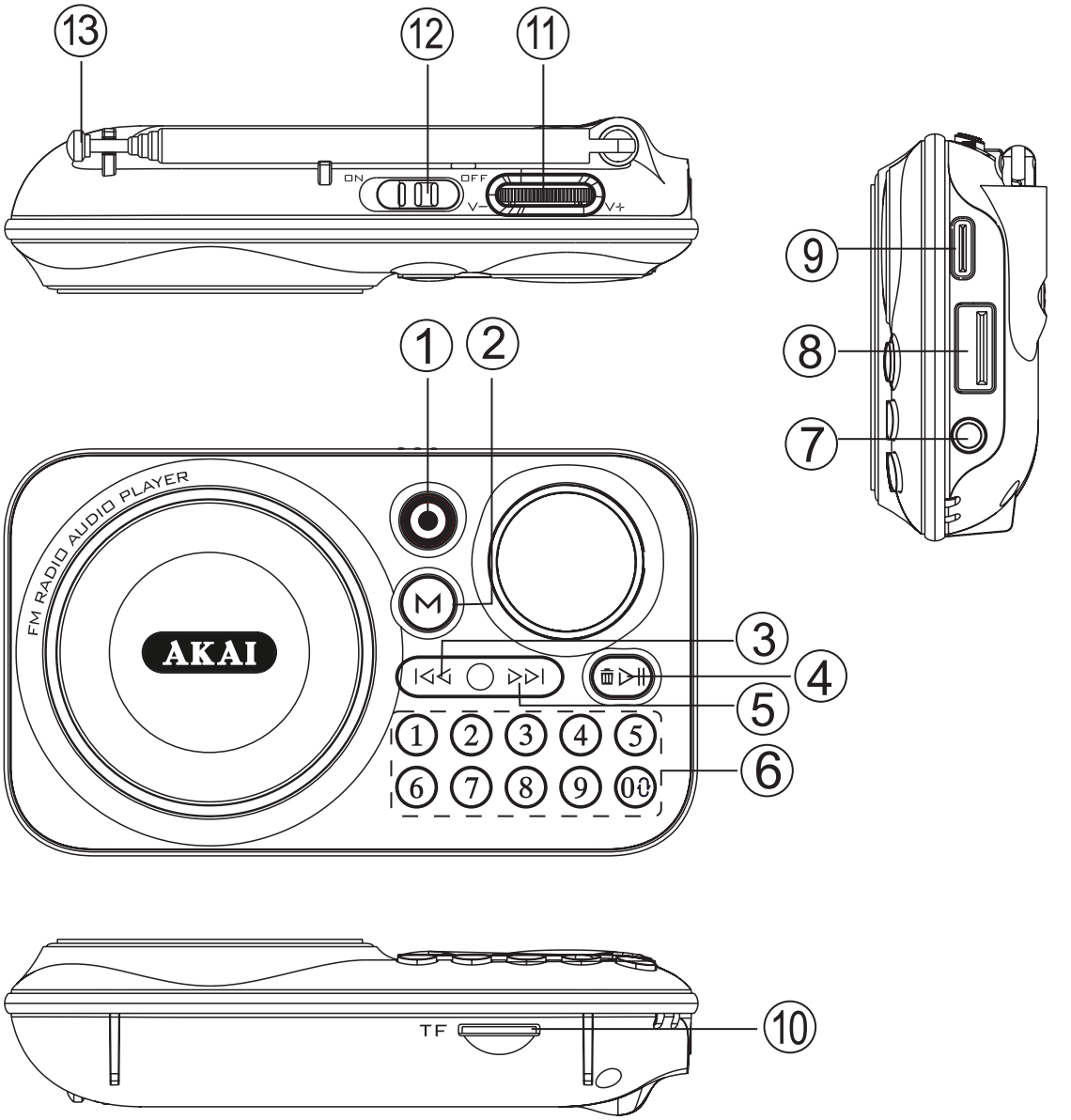

1. Tlačidlo nahrávania
2. Tlačidlo režim
3. Tlačidlo (predchádzajúci) ⏮
4. 🗑⏯ (Prehrávanie/Pozastavenie) a tlačidlo na vymazanie záznamu
5. Tlačidlo (nasledujúci) ⏭
6. Číselné tlačidlá (na výber staníc FM a skladieb v režime USB, karta Micro SD)
7. Jack pre slúchadlá
8. Port USB
9. Nabíjací port DC 5V
10. Slot na kartu TF (Micro SD)
11. Tlačidlo na ovládanie hlasitosti
12. Tlačidlo zapnutia/vypnutia
13. Teleskopická anténa

Funkcie:
USB
Karta TF (Micro SD)
Slúchadlá
Bluetooth
Hands free
Rádio FM
Nahrávanie

Pripojenie Bluetooth:
Pre spustenie zariadenia prepnite tlačidlo zapnutia/vypnutia do polohy ON.
Stlačte tlačidlo režimu pre vstup do režimu Bluetooth. Vyhľadajte "APR-500" v mobilnom telefóne alebo inom externom zariadení Bluetooth a vyberte ho. Po nadviazaní spojenia zariadenie vydá varovný tón.

Hands free (iba v režime Bluetooth)
V režime Bluetooth pri uskutočňovaní hovoru krátkym stlačením tlačidla ⏯ prijmete hovor, opätovným krátkym stlačením ukončíte hovor, dvojitým kliknutím na toto tlačidlo zavoláte späť.

Počas prehrávania,
1.Otáčajte tlačidlo hlasitosti pre nastavenie úrovne hlasitosti alebo

1.nastavte hlasitosť zo zdrojového zariadenia (len v režime Bluetooth).
2.Stlačte raz tlačidlo ▷‖ pre pozastavenie prehrávania hudby, opäť stlačte pre obnovenie prehrávania hudby.
3.Krátko stlačte tlačidlo ⏮ pre preskočenie na predchádzajúcu skladbu, stlačte tlačidlo ⏭ pre preskočenie na nasledujúcu skladbu.

FM rádio:
Zapnite zariadenie a stlačením tlačidla režimu prepnite na režim FM. Odstráňte anténu a skontrolujte, či je úplne vysunutá.

Stlačte a niekoľko sekúnd podržte tlačidlo režimu alebo ▷‖ , zariadenie automaticky vyhľadá a uloží všetky dostupné stanice FM, opätovným krátkym stlačením vyhľadávanie zastavíte. Po skončení vyhľadávania zariadenie prehrá prvú uloženú stanicu FM.

Počas prehrávania,
1.Otáčajte gombík hlasitosti pre nastavenie úrovne hlasitosti.
2.Krátko stlačte tlačidlo ▷‖ raz pre stlmenie zvuku, opäť stlačte pre obnovenie.
3.Krátko stlačte tlačidlo ⏮ pre prechod na predchádzajúcu stanicu, stlačte tlačidlo ⏭ pre prechod na ďalšiu stanicu.
4.Jednoducho použite číselné tlačidlá na výber uloženej stanice.

Karta USB/TF (Micro SD):
Zapnite zariadenie, vložte kartu USB alebo TF (Micro SD) do zásuvky na kartu USB/TF (Micro SD) a hudba sa začne automaticky prehrávať. Maximálna kapacita karty USB/TF (Micro SD) je 32 GB.

Počas prehrávania,
1.Otáčaním gombíka hlasitosti nastavte úroveň hlasitosti.
2.Stlačte raz tlačidlo ▷‖ pre pozastavenie prehrávania hudby, opäť stlačte pre obnovenie prehrávanie hudby.
3.Krátko stlačte tlačidlo ⏮ pre prejdenie na predchádzajúcu skladbu, stlačte tlačidlo ⏭ pre preskočenie na nasledujúcu skladbu.

Nahrávanie:

Vložte kartu USB/TF , dlho stlačte tlačidlo nahrávania pre spustenie nahrávania.
Počas procesu nahrávania postupujte podľa týchto krokov:
1.Opäť krátko stlačte tlačidlo pre dokončenie nahrávania. Jednotka automaticky prehrá nahraný zvukový súbor na karte USB/TF.
2.Dlho stlačte tlačidlo Delete (Odstrániť) 🗑▷|| pre vymazanie zvukového záznamu,
1), Ak nestlačíte iné tlačidlo, jednotka prehrá nahraný zvukový súbor.
2), Opäť krátko stlačte tlačidlo Delete (Odstrániť) 🗑▷|| pre potvrdenie vymazania.

Poznámka:
Počas nahrávania sa musí karta USB/TF používať ako online úložné zariadenie. Toto zariadenie podporuje nahrávanie vo všetkých režimoch, nahrávanie zvuku z mikrofónu v režime USB aj na kartu TF; nahrávanie zvuku prehrávaného jednotkou v režime vstupu Bluetooth a v režime rádia.
Funkcia vymazania môže vymazať hudobné súbory a nahrané súbory.

Technické údaje

Zdroi napájania	5V 1A
Výkon RMS	2.5W
Výkon PMPO	3W
Verzia Bluetooth	5.3
Prenosový výkon kanála BTH	-2.07dbm
Frekvencia Bluetooth	2,4 GHz-2,483 GHz
Rozsah Bluetooth	10m
Frekvencia FM	87,5-108 MHz
Typ batérie	3.7V,750mAh
Cas nabijania batérie	2 hodiny
Zivotnosť	6hodín pri 75% hlasitosti, približne 10 hodín pri 50 % hlasitosti a menej ako 3 hodiny pri maximálnej hlasitosti.

Frekvenčná odozva	80Hz-20KHz
Velkost reproduktora	1.5"
Podporované zvukové formáty	MP3

Obsah balenia:

1 * APR-500
1 * nabíjací kábel USB
1 * Návod na použitie

Dôležité ochranné opatrenia:

1. Nedovoľte, aby sa na povrch alebo dovnútra výrobku vyliala voda.
2. Nedovoľte, aby výrobok používali osoby (vrátane detí) so zníženými fyzickými, zmyslovými alebo duševnými schopnosťami alebo s nedostatočnými skúsenosťami a znalosťami, pokiaľ nie sú pod dohľadom zodpovednej osoby/dospelého alebo pokiaľ nie sú poučené o svojej bezpečnosti.
3. Deti by mali byť pod dozorom, aby sa zabezpečilo, že sa so zariadením nebudú hrať.
4. V prípade poruchy sa nepokúšajte spotrebič opraviť sami, ale kontaktujte priamo servisné oddelenie.
5. Zariadením netraste.
6. Zariadenie neumiestňujte pri vysokých teplotách, vo vlhkom prostredí, najmä na miesta, kde by mohol prísť do styku s dažďom, vlhkosťou alebo inými kvapalinami.
7. Na zariadenie neumiestňujte ťažké predmety.
8. Ak je batéria úplne vybitá, pripojte nabíjací kábel USB a zariadenie nabite. Upozorňujeme, že zariadenie nemusí počas prvých minút nabíjania fungovať správne.

LIKVIDÁCIA ELEKTRICKÝCH A ELEKTRONICKÝCH ZARIADENÍ

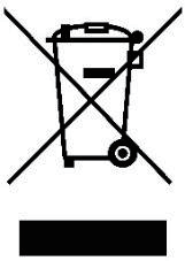

Tento symbol na výrobku alebo obale znamená, že s výrobkom by sa nemalo zaobchádzať ako s komunálnym odpadom. Po skončení životnosti nevyhadzujte zariadenie do komunálneho odpadu, ale odneste ho do zberného strediska na recykláciu. Pomôžete tak chrániť životné prostredie a budete môcť predísť akýmkoľvek negatívnym dôsledkom, ktoré by to malo na životné prostredie a ľudské zdravie.

Ak chcete nájsť najbližšie zberné stredisko:
-kontaktujte miestne úrady
- Prístup na webovú stránku: http://www.asekol.sk/asekol/
- Vyžiadajte si ďalšie informácie z obchodu, v ktorom ste výrobok zakúpili.

DOVOZCA: SC INTERVISION TRADING-RO SRL
Ul. I.C Bratianu, č. 48-52,budova A, poschodie 5,
kancelária 504-505, mesto Pitesti, okres Arges, Rumunsko
PSČ: 110121

